PFAFF

hobby

1020 - 1040

Bestandteile-Liste
List of spare parts
Liste des pièces détachées
Catalogo pezzi staccati
Lista de piezas de repuesto

1. Ausgabe Mai 2000

Nicht nummerierte Teile im Katalog werden nicht geliefert.

Les pièces qui ne sont pas numérotées dans la liste de pièces détachées ne peuvent éste livrées.

The parts mentioned without number in the parts list are not available.

Bei Bestellung von Ersatzteilen muß die Modell-Nr. der Maschine, die Seitenzahl des Kataloges und die Teilenummer angegeben werden.

Prière d'indiquer dans vos commandes de pièces de rechange, le numéro de la machine, le numéro de la page dans la liste des pièces détachées, ainsi que les numéros des pièces commandées.

When ordering spare parts, please state the model number, the page number in the catalogue of spare parts and the number of the parts called for.

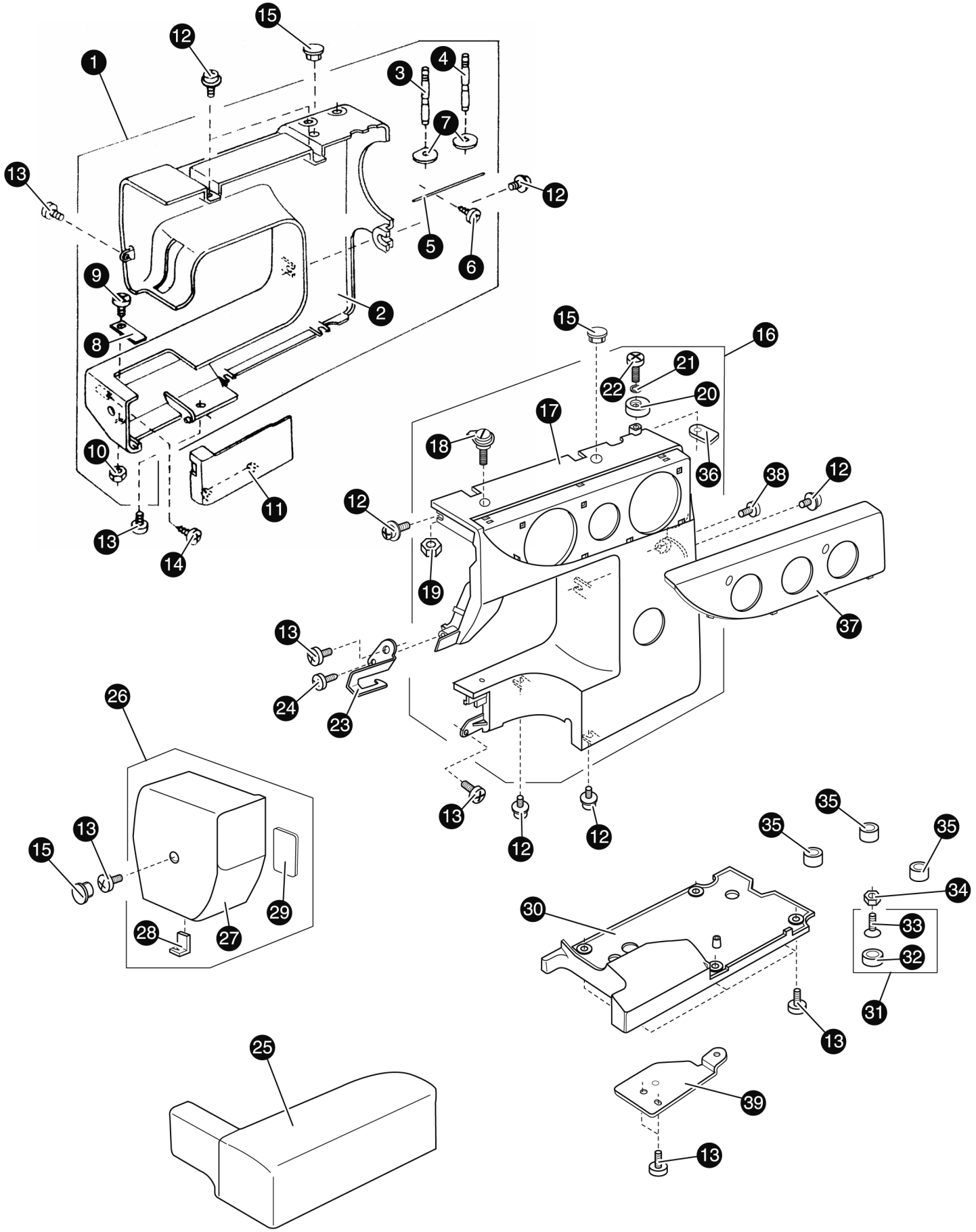
1
2
3
4
5
6
7
8
9
10
11
12
13
14
15
16
17
18
19
20
21
22
23
24
25
26
27
28
29
30
31
32
33
34
35
36
37
38
39

Pos.-Nummer	Teilenummer	
1	98-754 601-00 700	
2	98-745 001-10 400	
3	98-652 302-00 400	
4	98-652 205-00 600	
5	98-736 007-00 000	
6	98-000 076-31 700	
7	98-745 038-00 700	
8	98-730 006-00 000	
9	98-000 101-40 000	
10	98-000 061-20 000	
11	98-745 002-00 200	
12	98-000 115-20 000	
13	98-000 081-00 000	
14	98-000 121-90 000	
15	98-745 033-00 200	
16	98-745 605-00 100	Modell 1040
	98-745 605-10 400	Modell 1030, 1020
17	98-745 036-10 800	
18	98-730 501-01 100	
19	98-000 160-10 200	
20	98-735 016-30 000	
21	98-000 071-01 000	
22	98-000 103-10 000	
23	98-745 031-00 000	
24	98-000 107-30 000	
25	98-745 501-00 600	
26	98-745 602-00 800	
27	98-745 008-10 100	
28	98-840 602-00 600	
29	98-724 025-00 600	
30	98-745 003-00 300	
31	98-735 616-10 700	
32	98-735 002-00 000	
33	98-000 192-00 000	
34	98-000 061-31 000	
35	98-739 064-00 300	
36	98-744 014-00 400	
37	98-745 037-10 900	Modell 1040
	98-745 037-20 200	Modell 1030
	98-745 037-30 500	Modell 1020
38	98-000 103-50 000	
39	98-745 004-00 400	

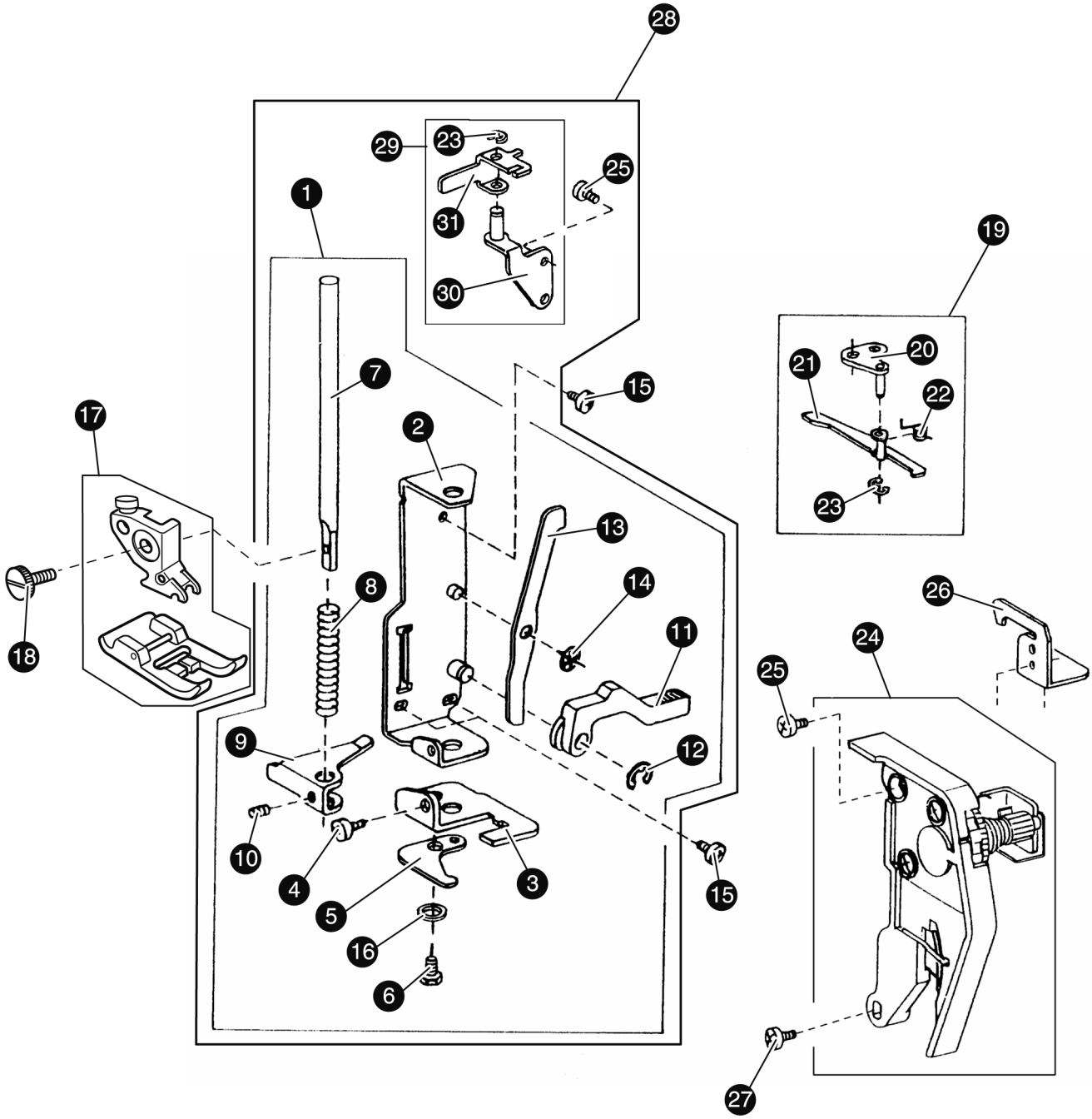
28
29
23
25
1
31
30
19
20
21
22
23
7
15
17
2
13
8
14
26
18
11
24
25
9
12
10
4
3
15
5
16
6
27

Pos.-Nummer	Teilenummer	
1	98-735 604-30 800	
2	98-735 023-00 800	
3	98-735 024-00 000	
4	98-000 101-40 000	
5	98-735 025-00 000	
6	98-000 138-30 000	
7	98-745 034-00 300	
8	98-735 027-00 000	
9	98-735 028-00 300	
10	98-000 111-50 000	
11	98-735 029-30 300	
12	98-000 001-60 000	
13	98-735 030-00 800	
14	98-000 013-90 000	
15	98-000 081-00 000	
16	98-000 070-50 000	
17	98-745 502-00 700	
18	98-745 035-00 400	
19	98-739 605-00 000	
20	98-739 017-00 100	
21	98-739 018-00 200	
22	98-739 019-00 000	
23	98-000 002-10 000	
24	98-745 504-00 900	
25	98-000 103-80 000	
26	98-739 016-00 000	
27	98-000 101-70 000	
28	98-740 620-40 900	nur Modell 1040
29	98-740 613-00 000	nur Modell 1040
30	98-740 050-00 000	nur Modell 1040
31	98-740 051-00 100	nur Modell 1040

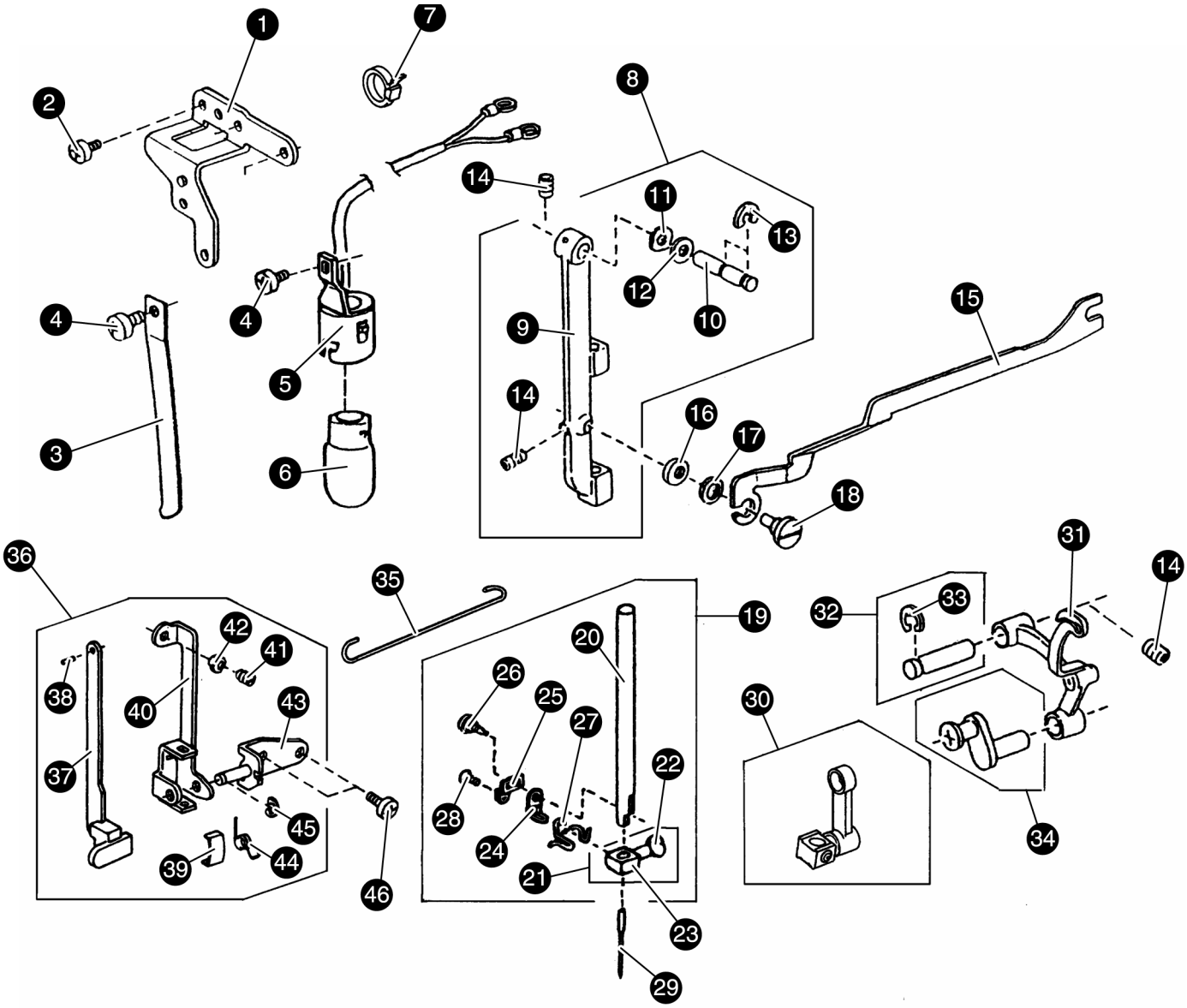
1
2
3
4
4
5
6
7
8
9
10
11
12
13
14
14
15
16
17
18
19
20
21
22
23
24
25
26
27
28
29
30
31
14
32
33
34
35
36
37
38
39
40
41
42
43
44
45
46

Pos.-Nummer	Teilenummer	
1	98-740 007-01 300	
2	98-000 081-00 000	
3	98-730 024-00 000	
4	98-000 101-40 000	
5	98-647 513-01 500	
6	98-000 009-80 000	110 Volt
	70-251 652-01 000	220 Volt
7	98-000 053-00 800	
8	98-735 605-10 300	
9	98-735 032-00 000	
10	98-730 022-00 200	
11	98-673 022-00 000	
12	98-000 070-60 900	
13	98-000 002-50 000	
14	98-000 111-30 000	
15	98-735 119-00 000	
16	98-670 258-00 000	
17	98-678 044-00 000	
18	98-678 084-00 000	
19	98-730 503-11 600	
20	98-553 085-01 900	
21	98-801 506-00 000	
22	98-102 047-00 000	
23	98-801 024-00 700	
24	98-730 025-00 000	
25	98-732 105-00 000	
26	98-802 108-00 000	
27	98-680 043-01 200	
28	98-670 047-00 000	
29	98-102 408-08 900	
30	98-680 504-00 000	
31	98-625 506-10 000	
32	98-731 511-00 600	
33	98-000 002-80 000	
34	98-735 504-00 000	
35	98-740 052-00 000	
36	98-740 617-00 000	nur Modell 1040
37	98-735 629-10 900	nur Modell 1040
38	98-000 023-00 900	nur Modell 1040
39	98-753 027-00 000	nur Modell 1040
40	98-740 047-00 400	nur Modell 1040
41	98-000 113-30 600	nur Modell 1040
42	98-000 160-10 200	nur Modell 1040
43	98-740 048-00 500	nur Modell 1040
44	98-740 049-00 600	nur Modell 1040
45	98-000 002-10 000	nur Modell 1040
46	98-000 103-80 000	nur Modell 1040

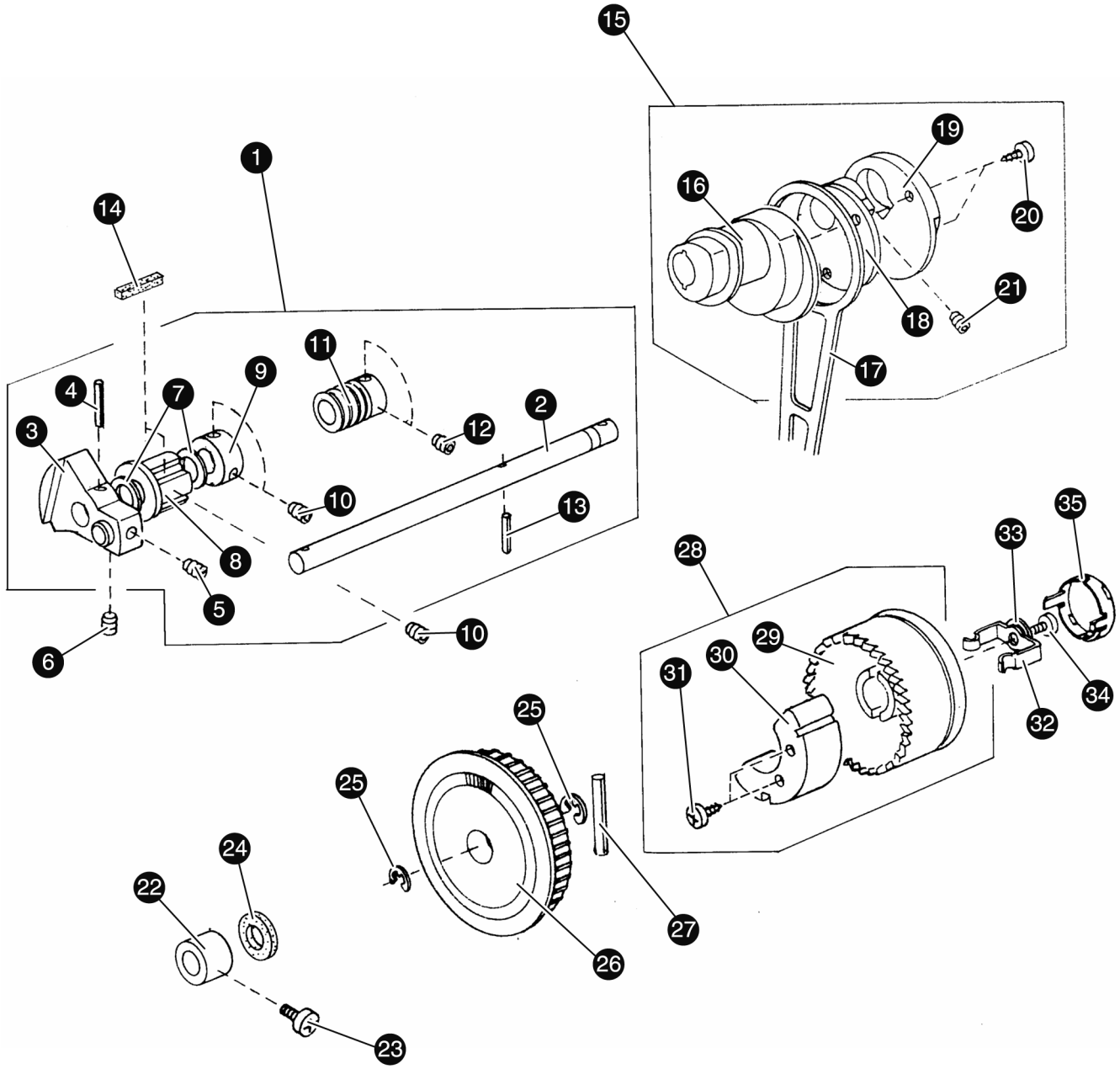
15
19
16
20
21
18
17
1
14
11
9
4
7
3
12
2
10
13
8
5
10
6
35
33
28
29
30
31
34
32
25
25
24
22
27
26
23

Pos.-Nummer	Teilenummer	
1	98-743 603-10 600	Modell 1040, 1020
	98-743 603-00 300	Modell 1030
2	98-743 007-00 000	
3	98-743 008-00 200	
4	98-000 021-70 800	
5	98-102 073-00 000	
6	98-761 052-00 000	
7	98-000 036-71 700	
8	98-732 025-00 100	
9	98-639 095-00 000	
10	98-000 111-30 000	
11	98-749 011-00 600	Modell 1040, 1020
	98-751 146-00 800	Modell 1030
12	98-553 245-00 000	
13	98-000 003-60 000	
14	98-731 312-00 500	
15	98-743 604-00 400	
16	98-743 010-00 700	
17	98-743 011-00 800	
18	98-639 033-00 000	
19	98-639 102-01 200	
20	98-000 150-50 100	
21	98-000 110-10 000	
22	98-732 003-00 300	
23	98-000 172-60 200	
24	98-743 029-00 900	
25	98-000 030-20 500	
26	98-743 019-00 600	
27	98-000 023-80 000	
28	98-745 603-00 900	
29	98-745 012-00 500	
30	98-743 030-00 300	
31	98-000 121-40 000	
32	98-639 113-01 600	
33	98-000 071-01 000	
34	98-810 220-00 300	
35	98-745 013-00 600	

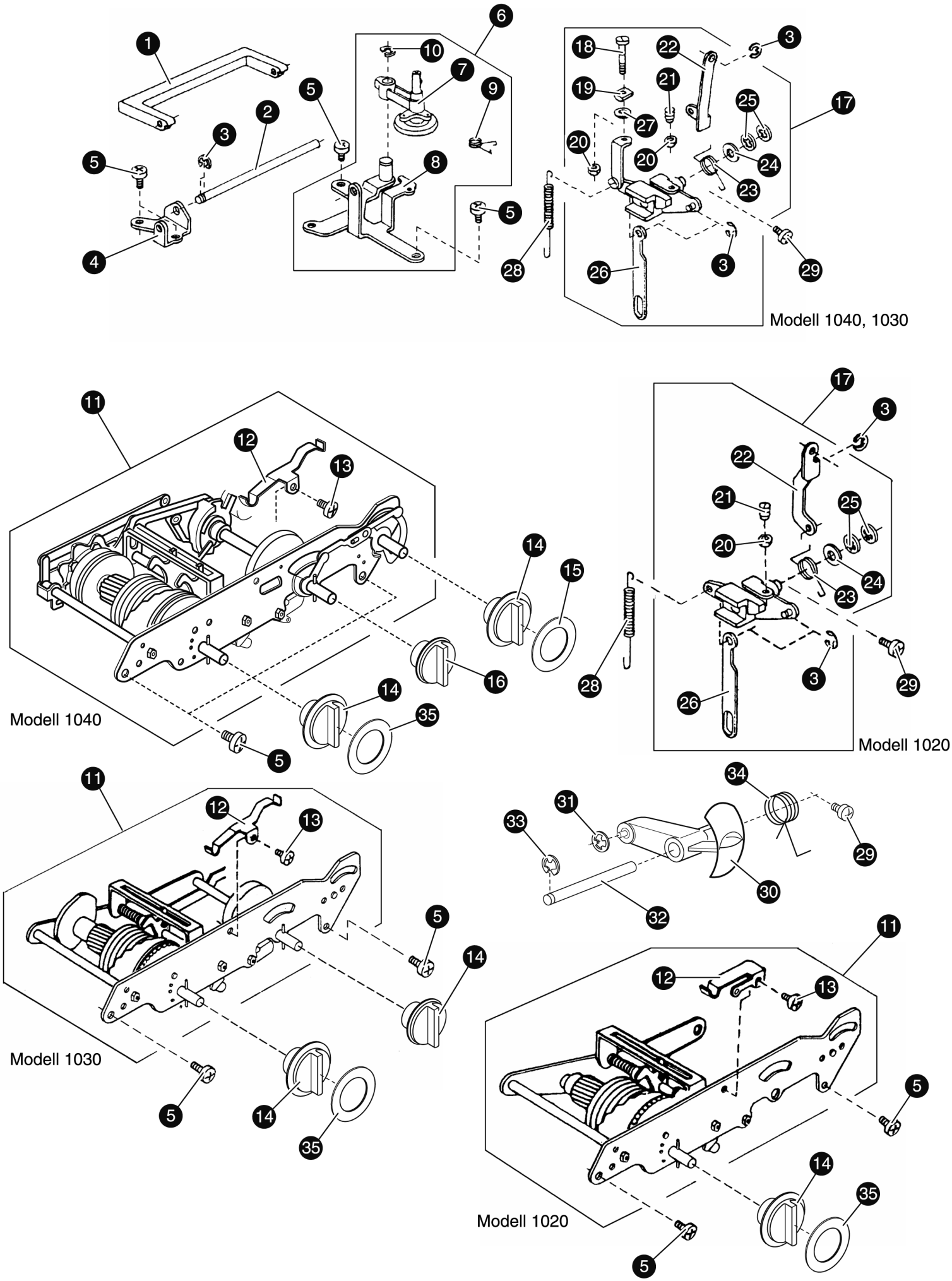
Modell 1040, 1030
Modell 1040
Modell 1020
Modell 1030
Modell 1020

Pos.-Nummer	Teilenummer	
1	98-745 007-00 700	
2	98-740 011-00 900	
3	98-000 002-10 000	
4	98-740 010-00 800	
5	98-000 081-00 000	
6	98-740 602-20 900	
7	98-735 501-00 000	
8	98-740 003-10 100	
9	98-740 042-00 900	
10	98-000 002-80 000	
11	98-745 604-00 000	Modell 1040
	98-735 104-00 400	Modell 1030
	98-740 607-00 300	Modell 1020
12	98-737 011-00 900	Modell 1040, 1030
	98-659 013-00 600	Modell 1020
13	98-000 103-80 000	
14	98-745 024-00 000	
15	98-745 040-00 900	nur Modell 1040
16	98-745 028-00 400	Modell 1040, 1030
17	98-736 604-10 000	Modell 1040, 1030
	98-736 607-01 600	Modell 1020
18	98-735 074-00 000	Modell 1040, 1030
19	98-735 076-00 600	Modell 1040, 1030
20	98-000 160-10 200	
21	98-648 010-00 000	
22	98-739 020-00 700	Modell 1040, 1030
	98-740 096-00 800	Modell 1020
23	98-735 077-00 000	
24	98-735 073-00 300	
25	98-000 013-80 000	
26	98-730 045-00 100	
27	98-000 071-01 000	
28	98-670-100-00 000	
29	98-000 101-30 000	
30	98-745 014-00 700	
31	98-000 014-00 700	
32	98-736 015-00 000	
33	98-000 001-60 000	
34	98-739 063-00 200	
35	98-745 039-00 800	Modell 1040
	98-745 043-00 500	Modell 1030
	98-745 049-00 100	Modell 1020

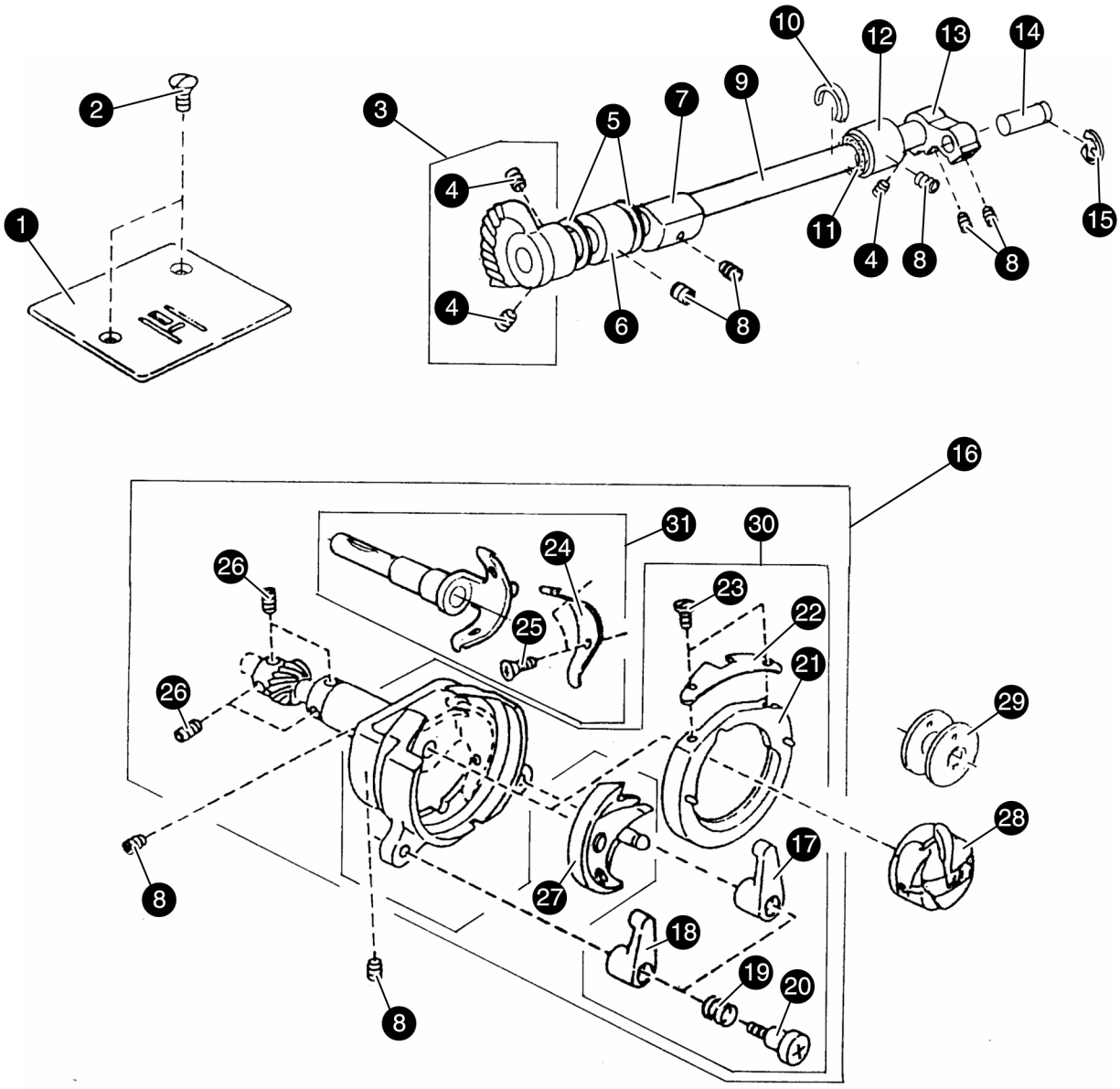
1
2
3
4
4
5
6
7
8
8
8
9
10
11
12
13
14
15
16
17
18
19
20
21
22
23
24
25
26
26
27
28
29
30
31
8
8

Pos.-Nummer	Teilenummer
1	98-744 004-00 000
2	98-681 009-10 000
3	98-735 950-00 300
4	98-000 110-10 000
5	98-000 036-20 000
6	98-735 233-00 000
7	98-735 061-00 800
8	98-000 111-30 000
9	98-735 236-00 000
10	98-735 239-00 900
11	98-822 070-00 300
12	98-735 234-00 000
13	98-639 036-00 300
14	98-639 037-00 400
15	98-000 001-60 000
16	98-735 610-10 100
17	98-605 065-00 000
18	98-605 066-00 000
19	98-639 108-00 700
20	98-673 290-00 000
21	98-553 168 00 000
22	98-601 801-00 000
23	98-102 100-00 000
24	98-670 286-00 000
25	98-102 202-00 000
26	98-553 245-00 000
27	98-532 096-00 000
28	98-647 515-00 000
29	98-102 261-00 000
30	98-735 508-10 500
31	98-735 509-00 300

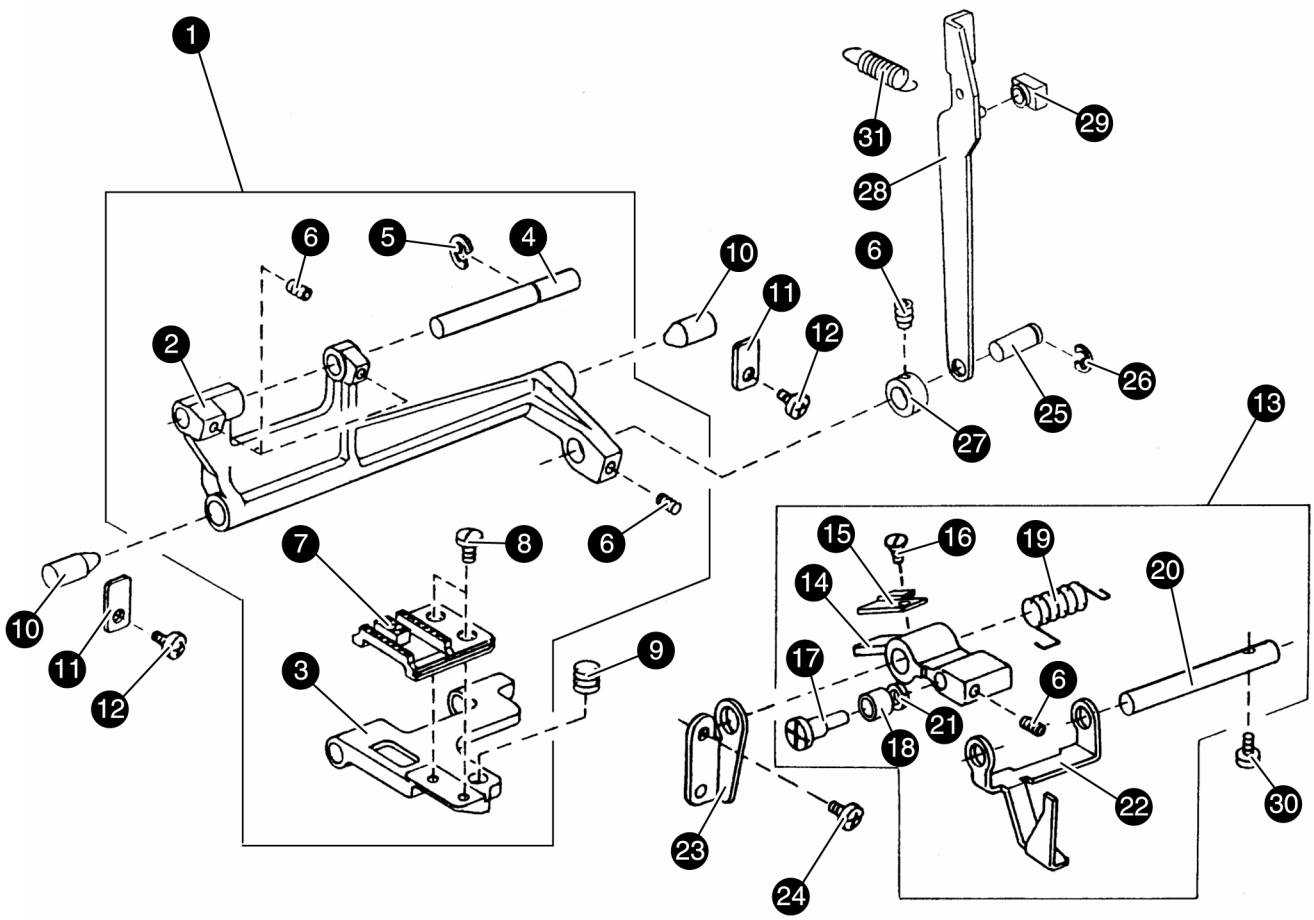
1
2
3
4
5
6
7
8
9
10
11
12
13
14
15
16
17
18
19
20
21
22
23
24
25
26
27
28
29
30
31

Pos.-Nummer	Teilenummer
1	98-735 612-00 000
2	98-735 078-00 000
3	98-735 079-00 000
4	98-735 080-00 300
5	98-000 002-50 000
6	98-000 111-20 000
7	98-735 081-00 000
8	98-735 082-00 000
9	98-735 083-00 000
10	98-735 084-00 700
11	98-735 085-00 000
12	98-000 101-40 000
13	98-740 605-00 600
14	98-735 086-00 900
15	98-730 062-00 400
16	98-365 032-00 000
17	98-735 087-00 000
18	98-735 088-00 000
19	98-730 061-00 000
20	98-735 090-00 000
21	98-670 258-00 000
22	98-740 013-00 100
23	98-739 022-00 900
24	98-000 081-11 900
25	98-735 071-00 000
26	98-000 002-80 000
27	98-735 276-00 000
28	98-743 012-00 900
29	98-102 141-00 000
30	98-000 097-20 000
31	98-743 013-00 000

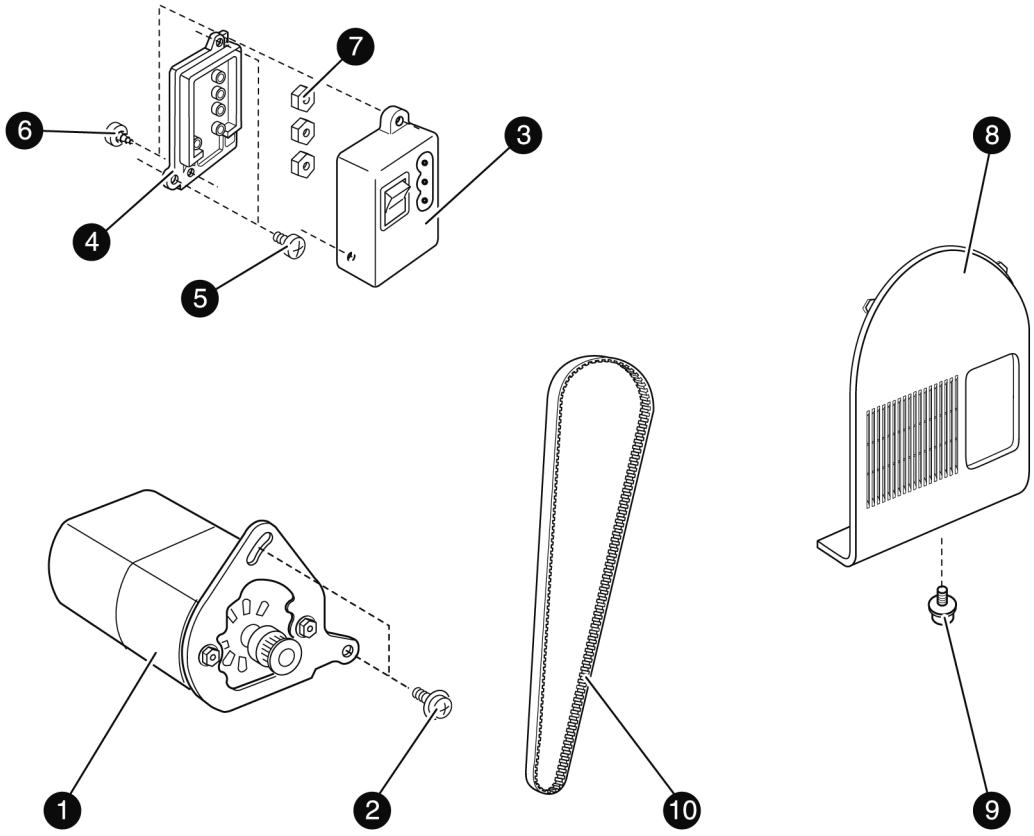
7
6
3
8
4
5
1
2
10
9

Pos.-Nummer	Teilenummer	
1	98-024 070-10 800	220 Volt
	98-041 702-01 000	110 Volt
2	98-000 201-20 900	
3	98-739 505-00 000	
4	98-739 037-00 000	
5	98-000 103-50 000	
6	98-000 107-80 200	
7	98-000 060-80 000	
8	98-745 032-00 100	
9	98-000 115-20 000	
10	98-650 166-00 000	

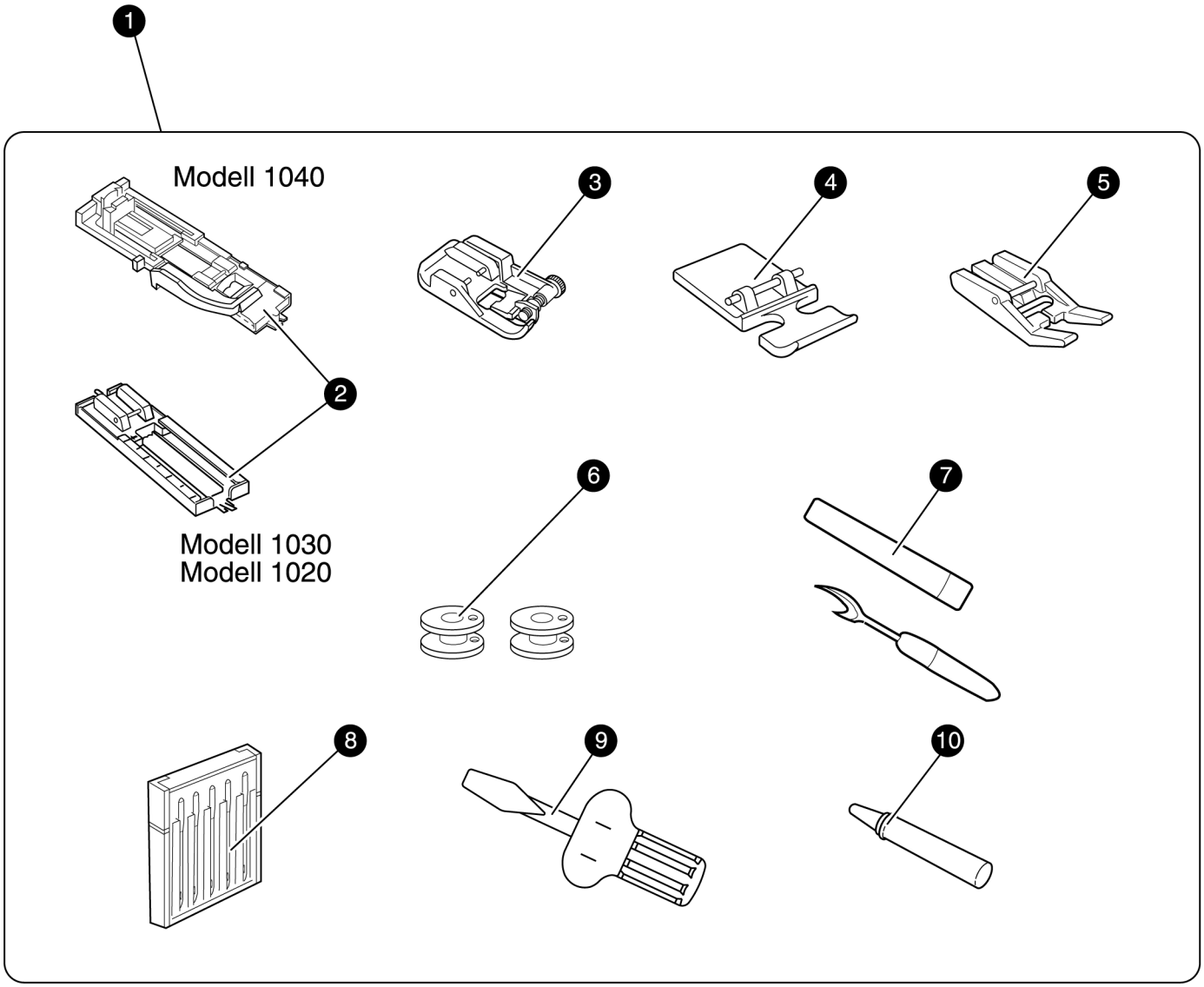
1
Modell 1040
2
Modell 1030
Modell 1020
3
4
5
6
7
8
9
10

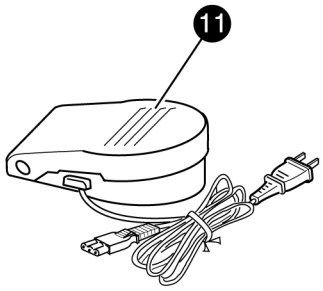
11

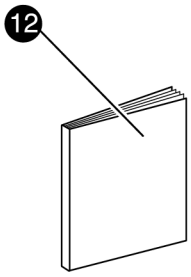
12

Pos.-Nummer	Teilenummer	
1	98-745 870-00 900	Modell 1040
	98-745 870-10 200	Modell 1030, 1020
2	98-745 801-00 900	Modell 1040
	98-745 803-00 000	Modell 1030, 1020
3	98-745 806-00 400	
4	98-745 805-00 300	
5	98-745 804-00 200	
6	98-102 261-00 000	
7	98-647 808-00 900	
8	98-540 401-02 600	
9	98-820 832-00 000	
10	98-741 814-00 300	
11	98-042 870-30 800	220 Volt
	98-033 870-10 400	110 Volt
12	Bedienungsanleitung	

PFAFF

PFAFF
Gritznerstraße 11
76227 Karlsruhe

Fernruf (0721) 40010
Fernschreiber 7825638
Drahtwort Pfaffwerk
Telefax (0721) 4001513

Druckerei Gablenz GmbH
Stettiner Straße 17
76356 Weingarten

Technische Änderungen vorbehalten

Subject to alterations in design

Sous toute réserve de modifications techniques

Salvo modificaciones técniche

Con riserva di modifiche tecniche

Nr. BP 99285 - deutsch