PFAFF

2010-2046

german engineering

2010, 2014, 2020, 2022, 2024, 2025, 2026, 2027
2029, 2030, 2034, 2036, 2040, 2042, 2044, 2046

Ersatzteile-Liste
List of spare parts
Liste des pièces détachées
Catalogo pezzi staccati
Lista de piezas de repuesto

August 2005

Nicht nummerierte Teile im Katalog werden nicht geliefert.

The parts mentioned without number in the parts list are not available.

Les pièces qui ne sont pas numérotées dans la liste de pièces détachées ne peuvent éste livrées.

Pezzi non catalogati non sono disponibili.

Las piezas de repuesto sin número en esta lista no se entragarán.

Bei Bestellung von Ersatzteilen muss die Modell-Nr. der Maschine, die Seitenzahl des Kataloges und die Teilenummer angegeben werden.

Die Verschleißteile-Nummern sind in der Teileliste **unterstrichen.**

When ordering spare parts, please state the model number, the page number in the catalogue of spare parts and the number of the parts called for.

The wear and tear part numbers are **underlined** in the parts list.

Prière d'indiquer dans vos commandes de pièces de rechange, le numéro de la machine, le numéro de la page dans la liste des pièces détachées, ainsi que les numéros des pièces commandées.

Les numéros de pièces d'usure cont **imprimés soulignés** dans la liste des piéces.

La richiesta dei pezzi di ricambio deve contenere il moldello della macchina, la pagina del catalogo e il codice del pezzo.

I codini dei pezzi d'usara sono quelli **sottolineati** nel catalogo.

Al pedir piezas, sírvanse de indicar el número del modelo de la máquina, la página de la lista de piezas de repuestos y el número de la pieza deseada.

Los números de las piezas de desgaste están **subrayadas** en la lista.

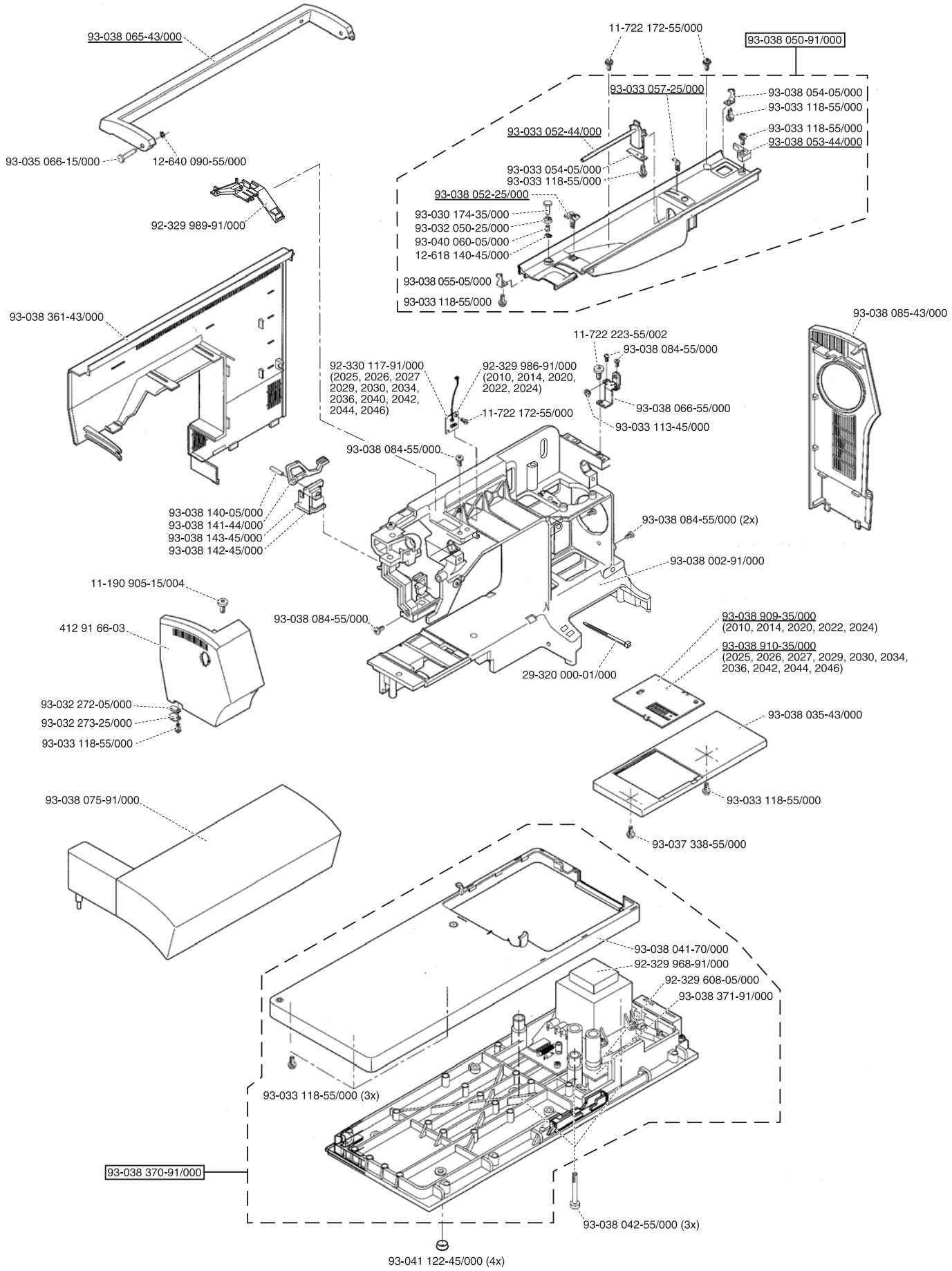
93-038 065-43/000
93-035 066-15/000
12-640 090-55/000
92-329 989-91/000
11-722 172-55/000
93-038 050-91/000
93-033 057-25/000
93-038 054-05/000
93-033 118-55/000
93-033 118-55/000
93-038 053-44/000
93-033 052-44/000
93-033 054-05/000
93-033 118-55/000
93-038 052-25/000
93-030 174-35/000
93-032 050-25/000
93-040 060-05/000
12-618 140-45/000
93-038 055-05/000
93-033 118-55/000
93-038 361-43/000
93-038 085-43/000
11-722 223-55/002
93-038 084-55/000
92-330 117-91/000
(2025, 2026, 2027
2029, 2030, 2034,
2036, 2040, 2042,
2044, 2046)
92-329 986-91/000
(2010, 2014, 2020,
2022, 2024)
11-722 172-55/000
93-038 066-55/000
93-033 113-45/000
93-038 084-55/000
93-038 140-05/000
93-038 141-44/000
93-038 143-45/000
93-038 142-45/000
93-038 084-55/000 (2x)
93-038 002-91/000
11-190 905-15/004
93-038 084-55/000
412 91 66-03
93-038 909-35/000
(2010, 2014, 2020, 2022, 2024)
93-038 910-35/000
(2025, 2026, 2027, 2029, 2030, 2034,
2036, 2042, 2044, 2046)
29-320 000-01/000
93-032 272-05/000
93-032 273-25/000
93-033 118-55/000
93-038 035-43/000
93-038 075-91/000
93-033 118-55/000
93-037 338-55/000
93-038 041-70/000
92-329 968-91/000
92-329 608-05/000
93-038 371-91/000
93-033 118-55/000 (3x)
93-038 370-91/000
93-038 042-55/000 (3x)
93-041 122-45/000 (4x)

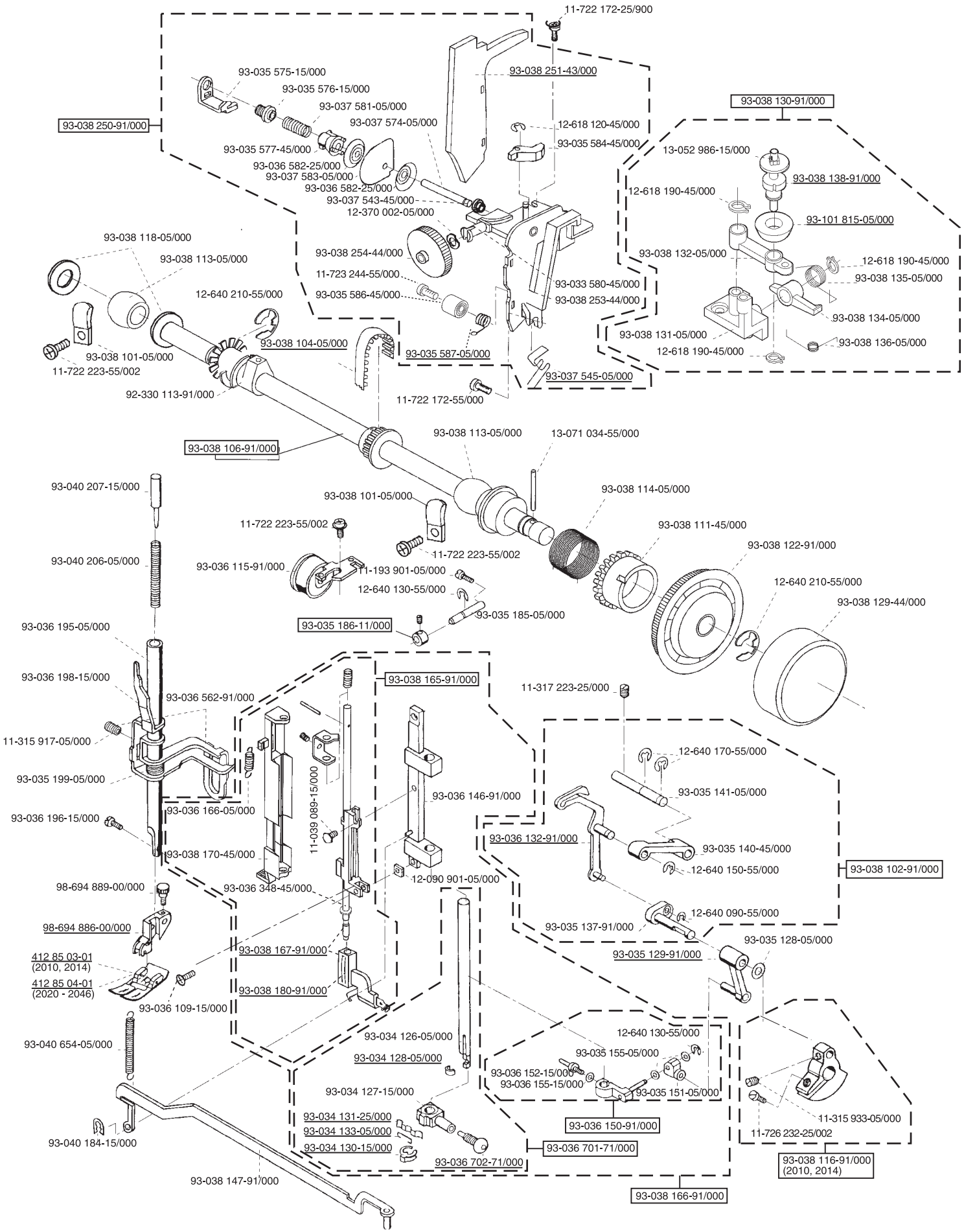
11-722 172-25/900
93-035 575-15/000
93-035 576-15/000
93-037 581-05/000
93-037 574-05/000
93-038 250-91/000
93-038 251-43/000
93-035 577-45/000
93-036 582-25/000
93-037 583-05/000
93-036 582-25/000
93-037 543-45/000
12-370 002-05/000
12-618 120-45/000
93-035 584-45/000
93-038 130-91/000
13-052 986-15/000
93-038 138-91/000
12-618 190-45/000
93-101 815-05/000
93-038 118-05/000
93-038 113-05/000
93-038 254-44/000
11-723 244-55/000
93-035 586-45/000
93-038 132-05/000
12-618 190-45/000
93-033 580-45/000
93-038 253-44/000
93-038 135-05/000
12-640 210-55/000
93-038 134-05/000
93-038 104-05/000
93-035 587-05/000
93-038 131-05/000
93-038 136-05/000
12-618 190-45/000
93-038 101-05/000
11-722 223-55/002
93-037 545-05/000
92-330 113-91/000
11-722 172-55/000
93-038 106-91/000
93-038 113-05/000
13-071 034-55/000
93-040 207-15/000
93-038 101-05/000
93-038 114-05/000
11-722 223-55/002
93-038 111-45/000
93-038 122-91/000
93-040 206-05/000
93-036 115-91/000
11-722 223-55/002
11-193 901-05/000
12-640 130-55/000
12-640 210-55/000
93-038 129-44/000
93-035 185-05/000
93-035 186-11/000
93-036 195-05/000
93-036 198-15/000
93-038 165-91/000
11-317 223-25/000
93-036 562-91/000
11-315 917-05/000
12-640 170-55/000
93-035 199-05/000
93-035 141-05/000
93-036 146-91/000
93-036 166-05/000
11-039 089-15/000
93-036 196-15/000
93-036 132-91/000
93-035 140-45/000
93-038 170-45/000
12-640 150-55/000
93-038 102-91/000
98-694 889-00/000
93-036 348-45/000
12-090 901-05/000
12-640 090-55/000
98-694 886-00/000
93-035 137-91/000
93-035 128-05/000
93-038 167-91/000
93-035 129-91/000
412 85 03-01
(2010, 2014)
412 85 04-01
(2020 - 2046)
93-038 180-91/000
93-036 109-15/000
93-034 126-05/000
12-640 130-55/000
93-040 654-05/000
93-034 128-05/000
93-035 155-05/000
93-036 152-15/000
93-036 155-15/000
93-035 151-05/000
93-034 127-15/000
93-034 131-25/000
93-034 133-05/000
93-034 130-15/000
93-036 150-91/000
11-315 933-05/000
11-726 232-25/002
93-040 184-15/000
93-036 701-71/000
93-036 702-71/000
93-038 116-91/000
(2010, 2014)
93-038 147-91/000
93-038 166-91/000

93-038 137-15/000
93-036 209-05/000
12-369-001-05/000
93-036 206-01/000
93-036 348-45/000
93-036 212-91/000
12-640 130-55/000
93-036 205-91/000
(2020, 2022, 2024, 2025, 2026, 2027, 2029, 2030, 2034, 2036, 2040, 2042, 2044, 2046)
93-038 115-91/000
93-036 204-45/000
11-315 933-05/000
11-726 232-25/002
93-038 311-05/000 (2x)
11-722 172-55/000 (2x)
93-036 297-91/000
93-038 314-05/000 (2x)
93-036 258-91/000
93-036 257-05/000
93-036 227-91/000
93-035 306-05/000
11-193 902-05/000
93-036 292-05/000
93-036 348-45/000
93-036 225-05/000
12-640 130-55/000
93-036 230-91/000
93-036 240-15/000
12-640 130-55/000
93-036 244-05/000
93-036 253-45/000
93-036 249-91/000
12-640 130-55/000
93-036 285-91/000
93-036 217-91/000
93-036 347-45/000
93-040 294-91/000

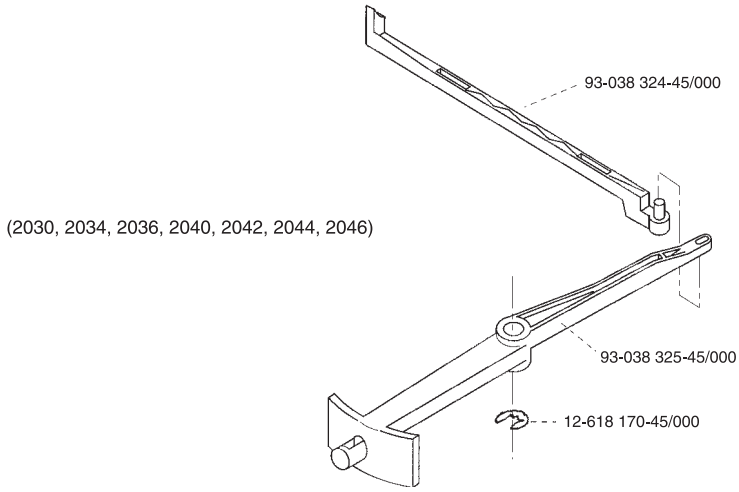

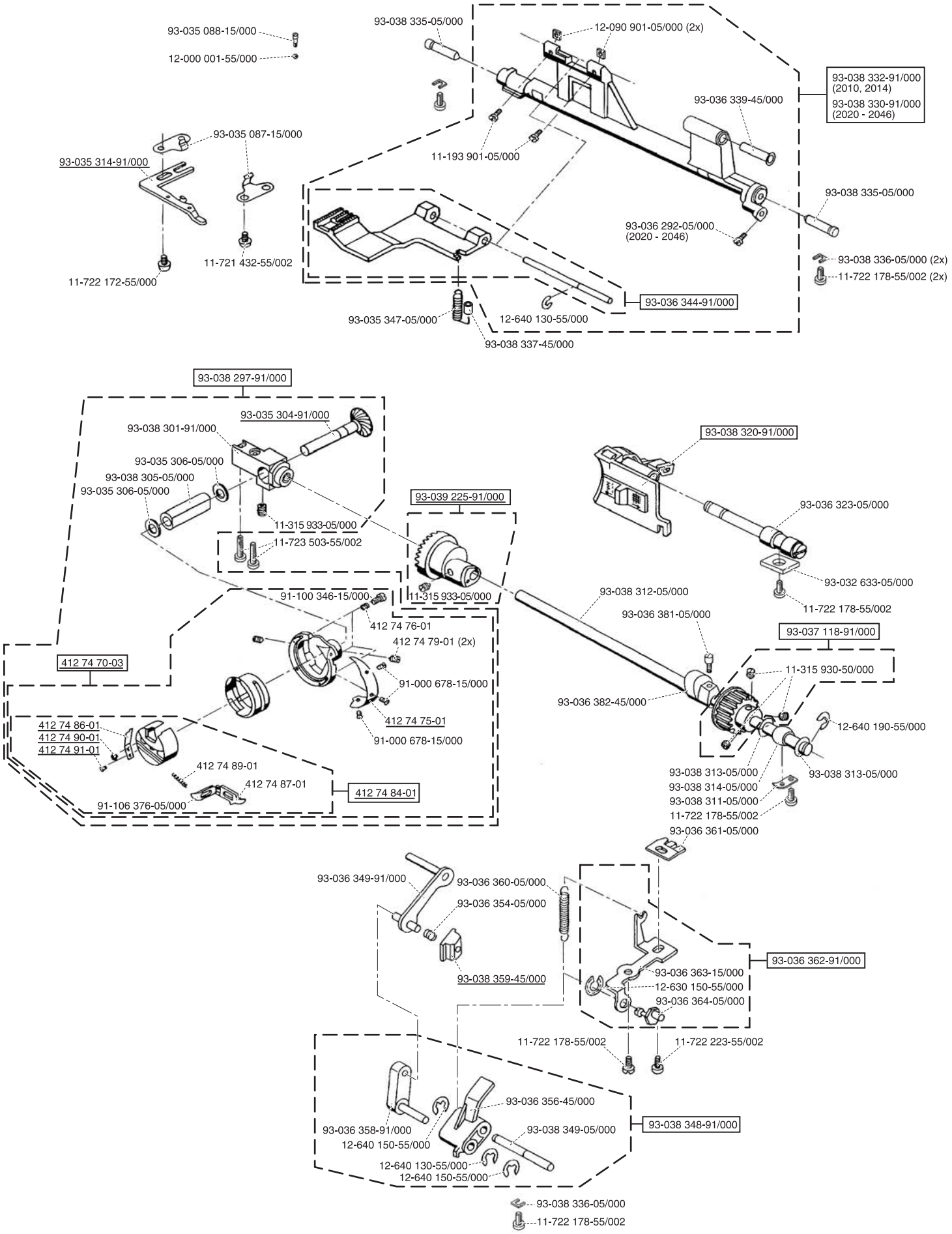
93-035 088-15/000
12-000 001-55/000
93-038 335-05/000
12-090 901-05/000 (2x)
93-038 332-91/000 (2010, 2014)
93-038 330-91/000 (2020 - 2046)
93-036 339-45/000
93-035 087-15/000
93-035 314-91/000
11-193 901-05/000
93-038 335-05/000
93-036 292-05/000 (2020 - 2046)
11-721 432-55/002
11-722 172-55/000
93-038 336-05/000 (2x)
11-722 178-55/002 (2x)
93-036 344-91/000
93-035 347-05/000
12-640 130-55/000
93-038 337-45/000
93-038 297-91/000
93-035 304-91/000
93-038 301-91/000
93-035 306-05/000
93-038 305-05/000
93-035 306-05/000
11-315 933-05/000
11-723 503-55/002
93-039 225-91/000
93-038 320-91/000
93-036 323-05/000
93-032 633-05/000
11-722 178-55/002
91-100 346-15/000
11-315 933-05/000
93-038 312-05/000
93-036 381-05/000
412 74 76-01
412 74 79-01 (2x)
412 74 70-03
91-000 678-15/000
93-037 118-91/000
11-315 930-50/000
93-036 382-45/000
412 74 75-01
91-000 678-15/000
12-640 190-55/000
412 74 86-01
412 74 90-01
412 74 91-01
412 74 89-01
412 74 87-01
91-106 376-05/000
412 74 84-01
93-038 313-05/000
93-038 314-05/000
93-038 311-05/000
11-722 178-55/002
93-038 313-05/000
93-036 361-05/000
93-036 349-91/000
93-036 360-05/000
93-036 354-05/000
93-038 359-45/000
93-036 362-91/000
93-036 363-15/000
12-630 150-55/000
93-036 364-05/000
11-722 178-55/002
11-722 223-55/002
93-036 356-45/000
93-036 358-91/000
12-640 150-55/000
93-038 349-05/000
93-038 348-91/000
12-640 130-55/000
12-640 150-55/000
93-038 336-05/000
11-722 178-55/002

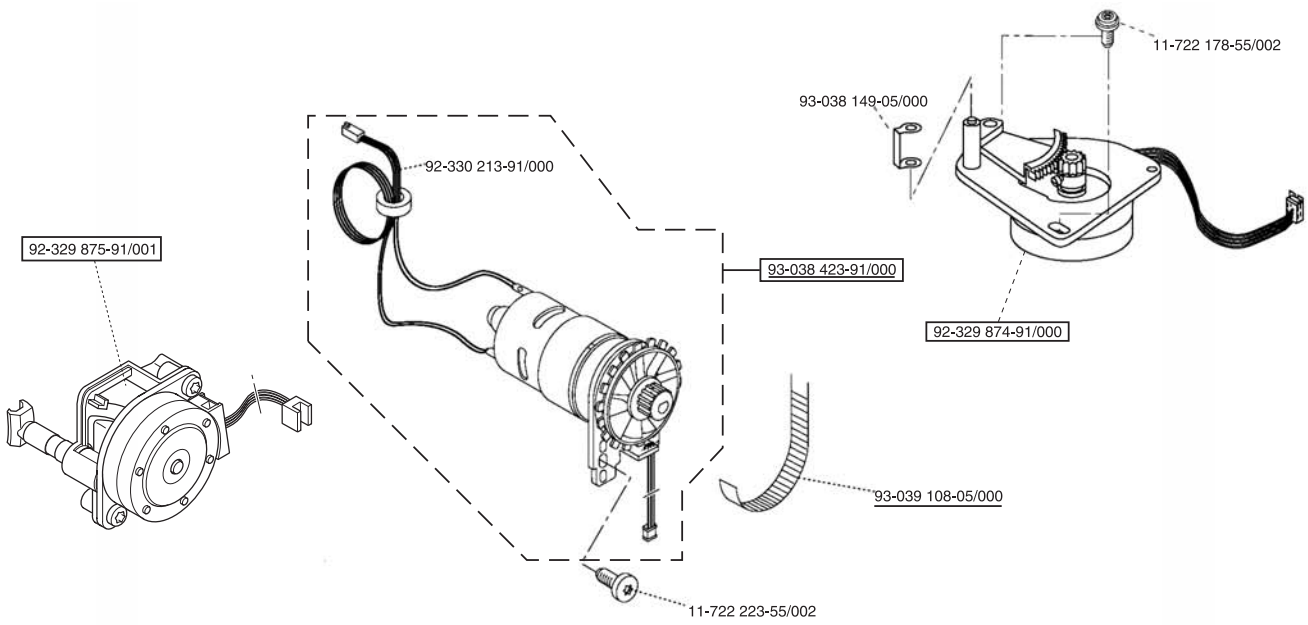

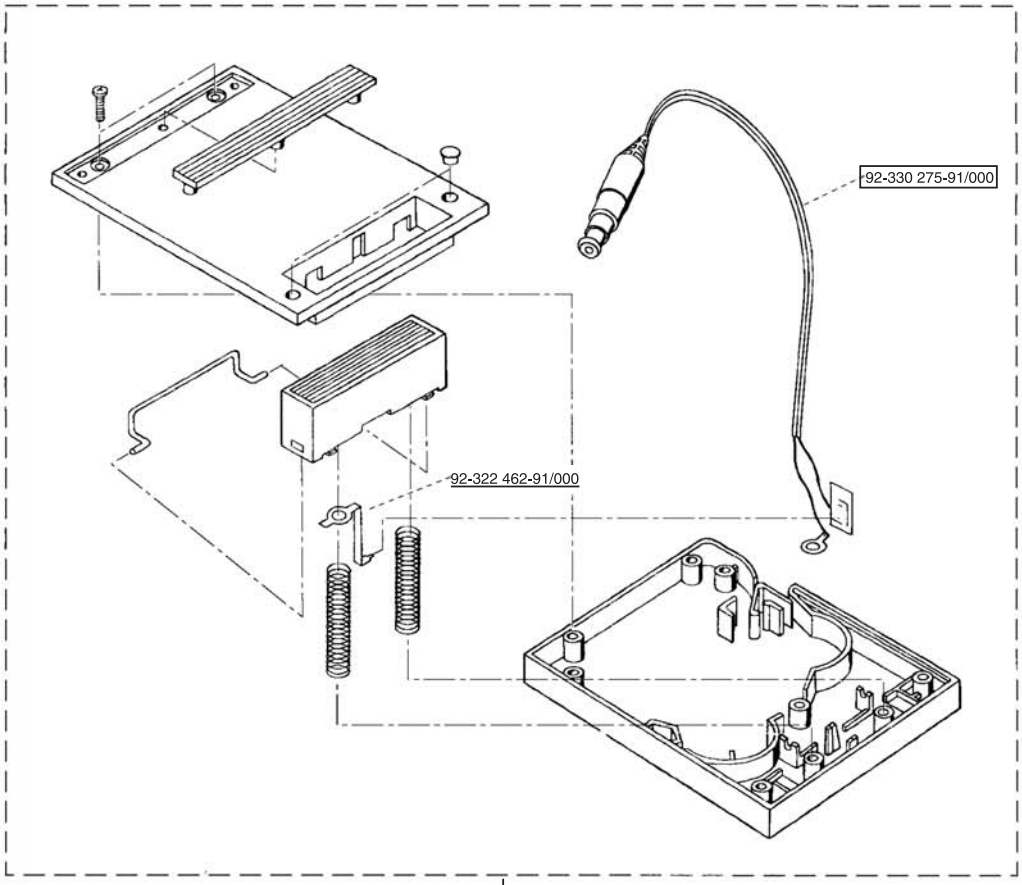

902-2207-001/000

70-332 773-14/000 SSA
70-332 774-14/000 BEAB
412 15 78-02 VDE
04-121 579-04/000 UL/CSA

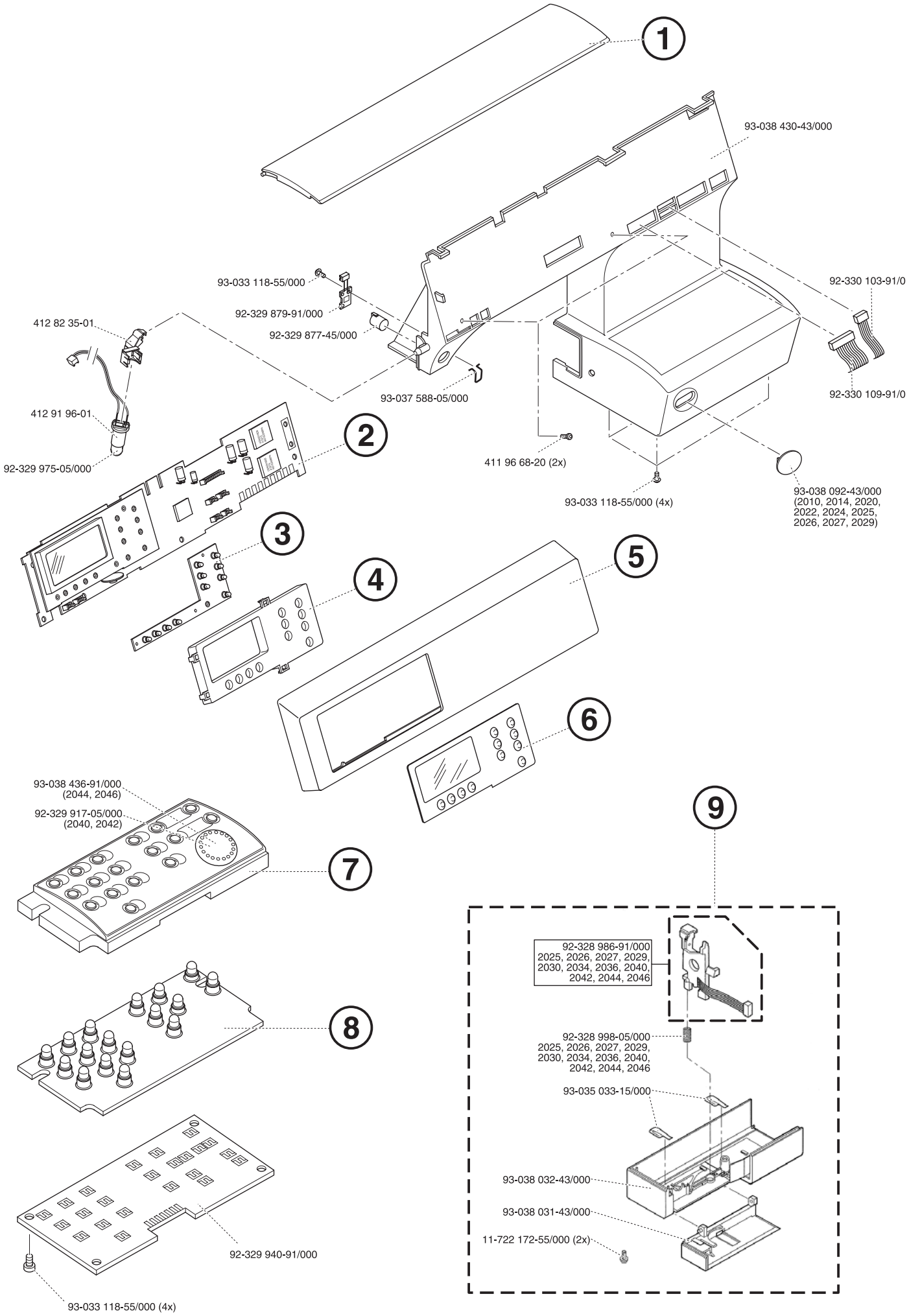
1
93-038 430-43/000
93-033 118-55/000
92-329 879-91/000
92-329 877-45/000
92-330 103-91/0
412 82 35-01
93-037 588-05/000
92-330 109-91/0
412 91 96-01
2
92-329 975-05/000
411 96 68-20 (2x)
93-033 118-55/000 (4x)
93-038 092-43/000
(2010, 2014, 2020,
2022, 2024, 2025,
2026, 2027, 2029)
3
4
5
6
93-038 436-91/000
(2044, 2046)
92-329 917-05/000
(2040, 2042)
7
9
92-328 986-91/000
2025, 2026, 2027, 2029,
2030, 2034, 2036, 2040,
2042, 2044, 2046
8
92-328 998-05/000
2025, 2026, 2027, 2029,
2030, 2034, 2036, 2040,
2042, 2044, 2046
93-035 033-15/000
93-038 032-43/000
93-038 031-43/000
11-722 172-55/000 (2x)
92-329 940-91/000
93-033 118-55/000 (4x)

	1 ARMDECKEL KPL. / ARM COVER CPL.	2 LP BESTÜCKT / PCB ASSEMBLED	3 SCHALTMATTE BEDIENFELD-BLENDE / KEYPAD CONTROL PANEL	4 NIEDERHALTER / HOLDER FRAME	5 FRONTBLENDE BEDRUCKT / FRONT BLIND PRINTED
Seite	6	6	6	6	6
2010	93-038 067-43/000	92-329 931-91/000	93-038 467-05/000	----	93-038 200-77/000
2014	93-038 556-43/000	92-329 931-91/000	93-038 467-05/000	93-038 472-43/000	93-038 520-43/000
2020	93-038 068-43/000	92-329 931-91/000	93-038 467-05/000	----	93-038 202-78/000
2022	93-038 292-43/000	92-329 931-91/000	93-038 467-05/000	93-038 472-43/000	93-038 282-43/000
2024	93-038 557-43/000	93-038 511-91/000	93-038 467-05/000	93-038 472-43/000	93-038 522-43/000
2025	93-038 588-43/000	93-038 941-91/000	93-038 467-05/000	93-038 472-43/000	93-038 591-43/000
2026	93-038 631-43/000	93-038 942-91/000	93-038 467-05/000	93-038 472-43/000	93-038 637-43/000
2027	412 90 40-01	412 90 39-01	93-038 467-05/000	93-038 472-43/000	412 90 46-01
2029	412 92 37-01	412 92 36-01	93-038 467-05/000	93-038 472-43/000	412 92 43-01
2030	93-038 069-43/000	92-330 101-91/000	----	----	93-038 204-79/000
2034	93-038 558-43/000	92-330 101-91/000	93-038 468-05/000	93-038 473-43/000	93-038 524-43/000
2036	93-038 632-43/000	93-038 221-91/000	93-038 468-05/000	93-038 473-43/000	93-038 639-43/000
2040	93-038 070-43/000	92-330 101-91/000	----	----	93-038 206-43/000
2042	93-038 073-43/000	92-330 101-91/000	----	----	93-038 210-81/000
2044	93-038 559-43/000	92-330 101-91/000	93-038 468-05/000	93-038 473-43/000	93-038 526-43/000
2046	93-038 230-43/000	93-038 221-91/000	93-038 468-05/000	93-038 473-43/000	93-038 222-43/000

	6 BEDIENFELD-BLENDE / CONTROL PANEL	7 PROGRAMMBLENDE BEDRUCKT / PROGRAM PANEL PRINTED	8 SCHALTMATTE PROGRAMM-BLENDE / KEYPAD PROGRAM PANEL	9 FREIARMDECKEL KPL. / FREE ARM COVER CPL.	
Seite	6	6	6	6	
2010	92-329 497-45/000	92-329 914-05/000	92-329 955-95/000	93-038 030-91/000	
2014	93-038 532-43/000	93-038 411-43/000	93-038 400-05/000	93-038 030-91/000	
2020	92-329 497-55/000	92-329 914-05/000	92-329 955-95/000	93-038 030-91/000	
2022	93-038 284-43/000	93-038 287-43/000	93-038 400-05/000	93-038 030-91/000	
2024	93-038 534-43/000	93-038 442-43/000	93-038 400-05/000	93-038 030-91/000	
2025	93-038 593-43/000	93-038 595-43/000	93-038 400-05/000	93-038 030-91/000	
2026	93-038 641-43/000	93-038 645-43/000	93-038 400-05/000	93-038 030-91/000	
2027	412 90 50-01	412 90 35-01	93-038 400-05/000	93-038 030-91/000	
2029	412 92 47-01	412 92 32-01	93-038 400-05/000	93-038 030-91 /000	
2030	92-329 498-45/000	92-329 915-45/000	92-329 957-95/000	93-038 029-91/000	
2034	93-038 536-43/000	93-038 412-43/000	93-038 401-05/000	93-038 029-91/000	
2036	93-038 643-43/000	93-038 647-43/000	93-038 401-05/000	93-038 029-91/000	
2040	92-329 498-55/000	92-329 916-45/000	92-329 959-95/000	92-330 156-91/000	
2042	92-329 498-81/000	92-329 916-45/000	92-329 959-95/000	92-330 156-91/000	
2044	93-038 538-43/000	93-038 413-43/000	93-038 402-05/000	92-330 156-91/000	
2046	93-038 224-43/000	93-038 413-43/000	93-038 402-05/000	92-330 156-91/000	

Zubehör, Accessories, Accessoires, Accessori, Accesorios

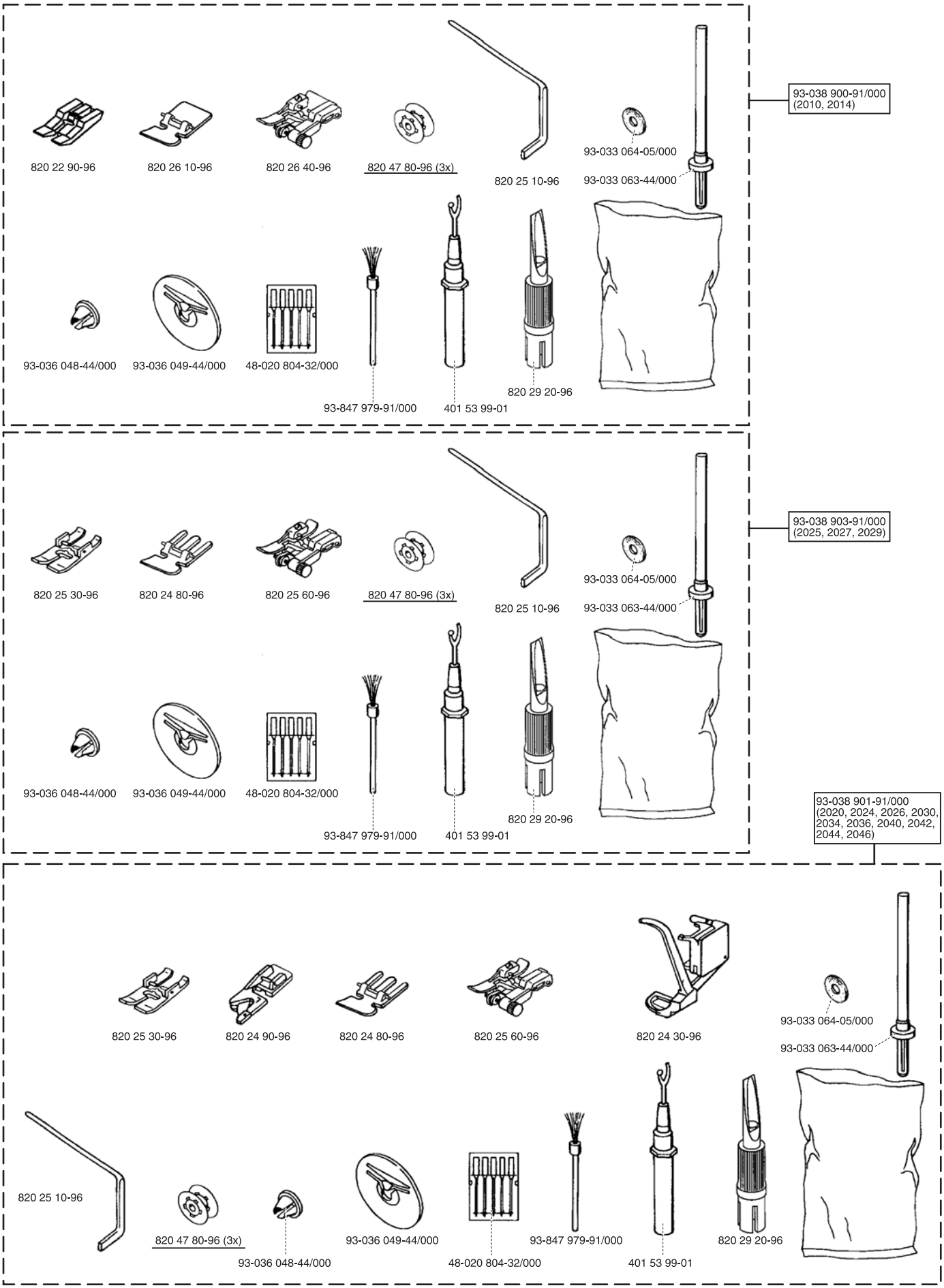

Zubehör, Accessories, Accessoires, Accessori, Accesorios

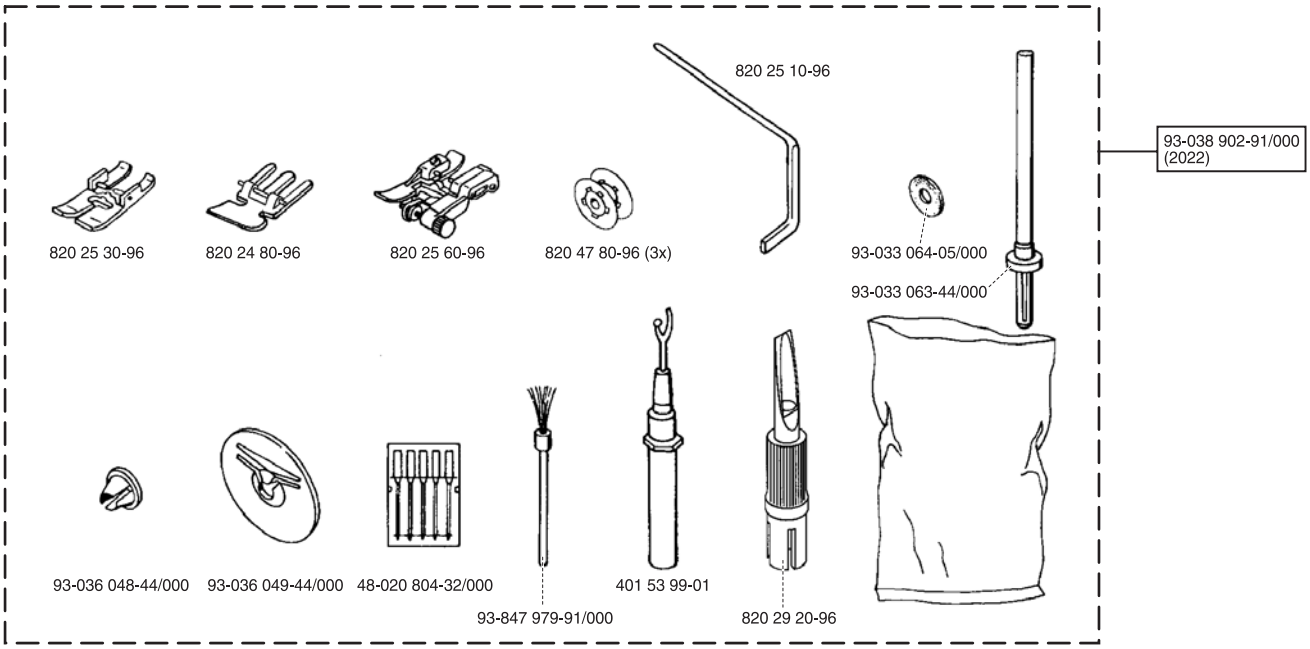

93-035 050-44/000

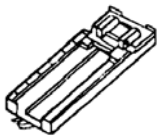
820 29 50-96

820 27 80-96
(2020, 2024, 2025, 2026, 2027, 2029, 2030,
2034, 2036, 2040, 2042, 2044, 2046)

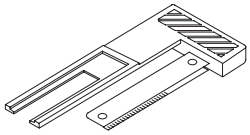
820 29 40-96

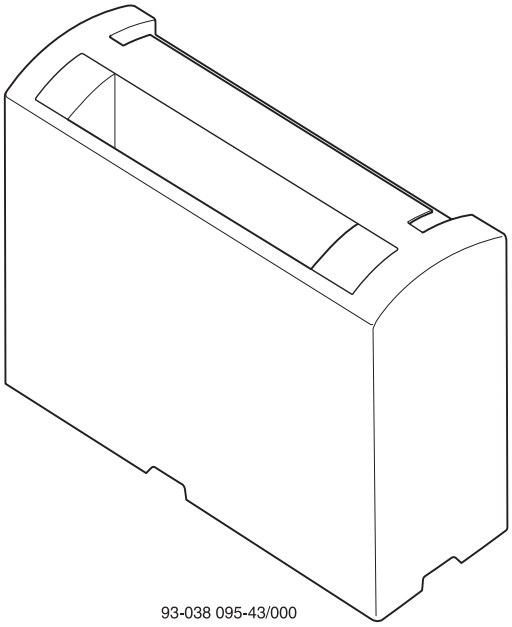
93-038 095-43/000

Sonderzubehör, Special accessories, Accessoires spéciaux, Accessori fuori corredo, accesorios especiales

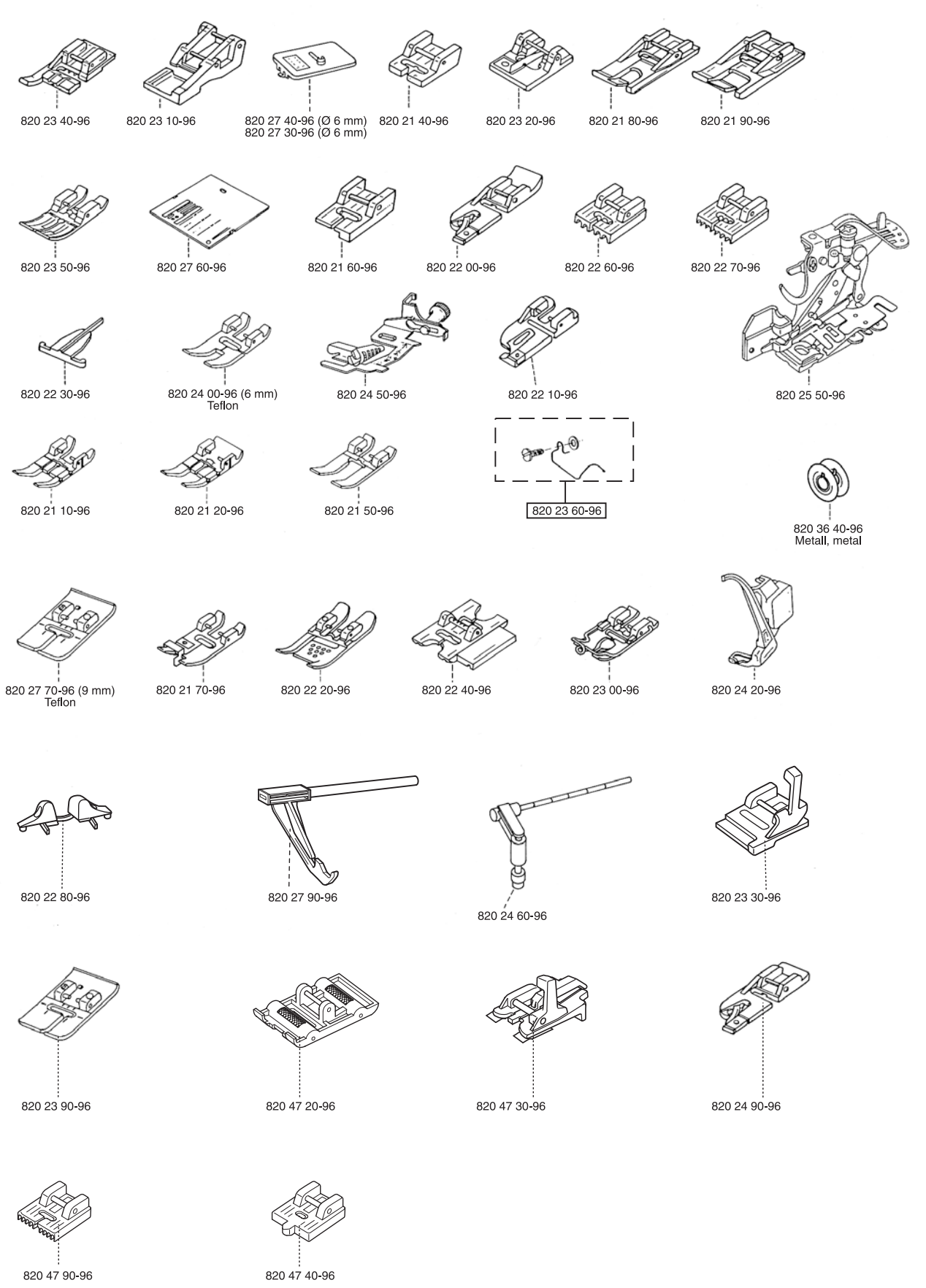

Nummernverzeichnis • Numerical Index • Index • Elenco dei Numeri • Indice numérico

	Bezeichnung	Description	Seite / page
04-121 579-04/000	US Kabel RAL 7035	US cable RAL 7035	5 UL/CSA
11-039 089-15/000	SHR ISO 4017-M3x5	screw ISO 4017-M3x5	2
11-190 905-15/004	SHR D7985-M5x10-Z1	screw D7985-M5x10-Z1	1
11-193 901-05/000	SHR N11193-B-M3x7	screw N11193-B-M3x7	2, 4
11-193 902-05/000	SHR AM4x5,5 N11193	screw AM4x5,5 N11193	3
11-315 917-05/000	Gewindestift PH 11315-B-M6x0,75x6	set screw PH 11315-B-M6x0,75x6	2
11-315 930-50/000	Gewindestift PH 11315-B-M6x0,75x3,5	set screw PH 11315-B-M6x0,75x3,5	4
11-315 933-05/000	Gewindestift PH 11315-B-M6x0,75x5	set screw PH 11315-B-M6x0,75x5	2, 3, 4
11-317 223-25/000	Gewindestift ISO 4766-M5x10	set screw ISO 4766-M5x10	2
11-721 432-55/002	SHR D7500-BE-M4x6	screw D7500-BE-M4x6	4
11-722 172-25/900	SHR PN11722-M4x8 mit Scheibe	screw PN11722-M4x8 with disk	2
11-722 172-55/000	SHR PN11722-M4x8	screw PN11722-M4x8	1, 2, 3, 4, 6
11-722 178-55/002	SHR PN11722-M4x12	screw PN11722-M4x12	4, 5
11-722 223-55/002	SHR PN11722-M5x10	screw PN11722-M5x10	1, 2, 4, 5
11-723 244-55/000	SHR PN11723-CE-M3x12	screw PN11723-CE-M3x12	2
11-723 503-55/002	SHR PN11723-C-M4x20	screw PN11723-C-M4x20	4
11-726 232-25/002	SHR PN11726-M5x16	screw PN11726-M5x16	2, 3
12-000 001-55/000	Mutter ISO 10511-M3	nut ISO 10511-M3	4
12-090 901-05/000	Mutter M3 DIN 562	nut M3 DIN 562	2, 4
12-369 001-05/000	Scheibe 4,6x6,7 PH12369	washer 4,6x6,7 PH12369	3
12-370 002-05/000	Scheibe N12370-6,2x9,8	washer DIN 6799-8	2
12-618 120-45/000	Ring PN12618-3	grip ring PN12618-3	2
12-618 140-45/000	Ring PN12618-3,5	grip ring PN12618-3,5	1
12-618 170-45/000	Ring PN12618-5	grip ring PN12618-5	3
12-618 190-45/000	Ring PN12618-6	grip ring PN12618-6	2
12-630 150-55/000	Scheibe PH12630-4	washer PH12630-4	4
12-640 090-55/000	Sicherungsscheibe DIN 6799-2,3	retaining washer DIN 6799-2,3	1, 2
12-640 130-55/000	Sicherungsscheibe DIN 6799-3,2	retaining washer DIN 6799-3,2	2, 3, 4
12-640 150-55/000	Sicherungsscheibe DIN 6799-4	retaining washer DIN 6799-4	2, 4
12-640 170-55/000	Sicherungsscheibe DIN 6799-5	retaining washer DIN 6799-5	2
12-640 190-55/000	Sicherungsscheibe DIN 6799-6	retaining washer DIN 6799-6	4
12-640 210-55/000	Sicherungsscheibe DIN 6799-8	retaining washer DIN 6799-8	2
13-052 986-15/000	Spannstift ISO 8750-1x5	tightening pin ISO 8750-1x5	2
13-071 034-55/000	Kerbstift ISO 8742-3x24	slotted pin ISO 8742-3x24	2
29-320 000-01/000	Kabelbinder-Standard 2,5x98	cable clip - standard 2,5x98	1
401 53 99-01	Trennmesser	cutter	8, 9
411 96 68-20	Schraube 3x10 Torx 10	screw 3x10 Torx 10	6
412 15 78-02	Anschlussltg. PH 73327-220V	connect. cable PH 73327-220V	5 / VDE
412 74 70-03	Greifer kpl.	hook cpl.	4
412 74 75-01	Fadenabziehkurve	thread pulling cam	4
412 74 76-01	Zyl. Druckfeder	helical compression spring	4
412 74 79-01	Gewindestift	set screw	4
412 74 84-01	Spulenkapsel kpl.	bobbin case cpl.	4
412 74 86-01	Blattfeder	plate spring	4
412 74 87-01	Spulenkapselriegel	bobbin case bolt	4
412 74 89-01	Zyl. Druckfeder	helical compression spring	4
412 74 90-01	Stellschraube	adjustion screw	4
412 74 91-01	Linsensenkschraube	raised countersunk head screw	4
412 82 35-01	Lampenhalter	lamp holder	6
412 85 03-01	Zickzacknähfuß kpl.	zigzag sewing foot cpl.	2
412 85 04-01	Zickzacknähfuß kpl.	zigzag sewing foot cpl.	2
412 91 66-03	Kopfdeckel bedruckt	head cover printed	1
412 91 96-01	Nähleuchte NV kpl.	sewing lamp cpl.	6
48-020 804-32/000	Nadel-System 130/705 H, 5er Box	Needle system 130/705 H, box of 5	8, 9
70-332 773-14/000	Anschlussltg. PH 73327-SAA	connecting cable PH 73327-SAA	5 / SAA
70-332 774-14/000	Anschlussltg. PH 73327-A3-G	connect. cable PH 73327-A3-G	5 / BEAB
820 21 10-96	Patchworfuß kpl. (Obertransport)	patchwork foot cpl. (upper feed)	10
820 21 20-96	Quilt. & Patchworfuß kpl. ohne IDT	quilt & patchwork foot cpl. without IDT	10

Nummernverzeichnis • Numerical Index • Index • Elenco dei Numeri • Indice numérico

	Bezeichnung	Description	Seite / page
820 21 40-96	Applikationsfuß kpl.	applique foot cpl.	10
820 21 50-96	Applikationsfuß kpl. 9 mm	applique foot cpl. 9 mm	10
820 21 60-96	Strickkantenfuß kpl.	knit-edge foot cpl.	10
820 21 70-96	Schmalkantenfuß kpl.	narrow edge foot cpl.	10
820 21 80-96	Kapper kpl. 4,5 mm	felling foot 4,5 mm	10
820 21 90-96	Kapper kpl. 6,5 mm	felling foot 6,5 mm	10
820 22 00-96	Rollsäumer 2 mm	roll hemmer 2 mm	10
820 22 10-96	Säumer IDT	hemmer IDT	10
820 22 20-96	7/9-Lochfuß kpl.	7/9-hole cord foot cpl.	10
820 22 30-96	Biesenzunge	cording blade	10
820 22 40-96	Biesen-Zierstichfuß kpl. 9 mm	cording & fancy stitch foot cpl. 9 mm	10
820 22 60-96	Biesenfuß kpl. 5 Rillen	cording foot cpl. 5 cords	10
820 22 70-96	Biesenfuß kpl. 7 Rillen	cording foot cpl. 7 cords	10
820 22 80-96	Fagottführung 3,5 mm & 5 mm	fagot guide 3,5 mm & 5 mm	10
820 22 90-96	Klarsichtfuß	clear-view foot	8
820 23 00-96	Litzenfuß kpl.	braiding foot cpl.	10
820 23 10-96	Kräuselfuß Kunststoff kpl.	shirring foot plastic cpl.	10
820 23 20-96	Fransenfuß kpl.	fringe sewing foot cpl.	10
820 23 30-96	Kräuselfuß Metall kpl.	shirring foot metal cpl.	10
820 23 40-96	Kordonierfuß kpl.	single-needle cording foot cpl.	10
820 23 50-96	Geradestichfuß mit Rundloch kpl.	straight stitch foot with round needle hole cpl.	10
820 23 60-96	Fingerschutz	finger guard	10
820 23 90-96	Zierstichgleitsohle	fancy stitch slide shoe	10
820 24 00-96	Spezialgleitsohle kpl.	teflon foot cpl.	10
820 24 20-96	Freihand-Quiltfuß kpl.	freehand-quilting foot cpl.	10
820 24 30-96	Stopffuß kpl.	darning foot cpl.	8
820 24 50-96	Schrägbandeinfasser	bias tape binder	10
820 24 60-96	Zirkellineal kpl.	circular embroidery guide cpl.	10
820 24 80-96	Reißverschlußfuß kpl.	zipper foot cpl.	8, 9
820 24 90-96	Säumer	roll hemmer foot	8, 9
820 25 10-96	Lineal	edge guide	8, 9
820 25 30-96	Dekorfuß kpl.	fancy stitch foot cpl.	8, 9
820 25 50-96	Mehrstichkräusler	multi-stitch gathering foot	10
820 25 60-96	Blindstichfuß kpl.	blindstitch foot cpl.	8, 9
820 26 10-96	Reißverschlußfuß	zipper foot	8
820 26 40-96	Blindstichfuß kpl.	blindstitch foot cpl.	8
820 27 30-96	Lochstickplatte 4 mm	eyeletting plate 4 mm	10
820 27 40-96	Lochstickplatte 6 mm	eyeletting plate 6 mm	10
820 27 60-96	Rundlochstichplatte	needle plate (straight stitch)	10
820 27 70-96	Stickgleitsohle kpl.	teflon embroidery foot cpl.	10
820 27 80-96	Zierstichfuß kpl.	fancy stitch foot cpl.	9
820 27 90-96	Quiltführung	quilt guide	10
820 29 20-96	Lampenwechsler	lamp changer cpl.	8, 9
820 29 40-96	Schieber kpl.	sensormatic buttonhole guide cpl.	9
820 29 50-96	Knopflochfuß kpl.	buttonhole foot cpl.	9
820 36 40-96	Spule	bobbin	10
820 47 20-96	Rollenfuß	roller foot	10
820 47 30-96	Knopfannähfuß	button sew on foot	10
820 47 40-96	Reißverschlußfuß kpl. (verdeckt)	invisible zipper foot cpl.	10
820 47 80-96	Spule	bobbin	8, 9
820 47 90-96	Biesenfuß kpl. 9 Rillen	cording foot cpl. 9 cords	10
90-222 070-01/000	Fußanlasser AT 0070	foot controller AT 0070	5
91-000 678-15/000	Linsensenkschraube	raised countersunk head screw	4
91-100 346-15/000	Fl. Kopfschraube mit Ansatz	pan head screw with shoulder	4
91-106 376-05/000	Spulenkapselklinke	bobbin case latch	4
92-322 462-91/000	Kontaktfeder kpl.	contact spring	5
92-328 986-91/000	Lichtschrankenhalter kpl.	light barrier holder cpl.	6

Nummernverzeichnis • Numerical Index • Index • Elenco dei Numeri • Indice numérico

	Bezeichnung	Description	Seite / page
92-328 998-05/000	Zylinderdruckfeder	helical compression spring	6
92-329 608-05/000	Andrückfeder	push-on spring	1
92-329 874-91/000	Schrittmotor kpl. ZZ	step motor cpl. ZZ	5
92-329 875-91/001	Schrittmotor kpl. TR	motor bracket cpl. TR	5
92-329 877-45/000	Rückwärtstaste bedruckt	reverse feed control printed	6
92-329 879-91/000	Leiterplatte best.	printed circuit cpl.	6
92-329 917-05/000	Wählrad kpl.	turn dial cpl.	6
92-329 940-91/000	Leiterplatte bestückt	PCB assembled	6
92-329 968-91/000	Trafo 1-4	transformer 1-4	1
92-329 975-05/000	Bajonett-Lampe	bayonet lamp	6
92-329 986-91/000	LP-Taktgeber best. 2-fach	PCB-impulser cpl. double	1
92-329 989-91/000	Kabelführung	cable guide	1
92-330 103-91/000	Flachbandleitung	ribbon cable	6
92-330 109-91/000	Flachbandleitung	ribbon cable	6
92-330 113-91/000	Steuerscheibe kpl.	screen	2
92-330 117-91/000	LP-Taktgeber best. 3-fach	PCB-impulser cpl. triple	1
92-330 213-91/000	Motorleitung	motor cable	5
92-330 275-91/000	Anlasserleitung kpl.	foot control cable cpl.	5
93-030 174-35/000	Fadenführungsstift	thread guide pin	1
93-032 050-25/000	Fadenführung	thread guide	1
93-032 272-05/000	Messer	knife	1
93-032 273-25/000	Messerabdeckung	knife cover	1
93-032 633-05/000	Scheibe	washer	4
93-033 052-44/000	Garnrollenstift	spool pin	1
93-033 054-05/000	Feder	spring	1
93-033 057-25/000	Fadenführung	thread guide	1
93-033 063-44/000	Garnrollenstift	spool pin	8, 9
93-033 064-05/000	Filzscheibe	felt washer	8, 9
93-033 113-45/000	Buchse	sleeve	1
93-033 118-55/000	Schraube 3x8	screw 3x8	1, 6
93-033 580-45/000	Lager	bearing for tension dial	2
93-034 126-05/000	Nadelstange	needle bar	2
93-034 127-15/000	Nadelhalter	needle holder	2
93-034 128-05/000	Druckstück	transmitting piece	2
93-034 130-15/000	Nadelhalterclips	needle holder clip	2
93-034 131-25/000	Fadenführung	thread guide	2
93-034 133-05/000	Fadenbremse	thread retainer	2
93-035 033-15/000	Scharnierfeder	hinge spring	6
93-035 050-44/000	Fadenabziehscheibe	thread pull-off disk	9
93-035 066-15/000	Sicherungsbolzen	safety bolt	1
93-035 087-15/000	Blattfeder	plate spring	4
93-035 088-15/000	Exzenterbolzen	excentric bolt	4
93-035 128-05/000	Anlaufscheibe	thrust washer	2
93-035 129-91/000	Pleuel kpl.	connecting rod cpl.	2
93-035 137-91/000	Kurbelbolzen kpl.	crank bolt, finished	2
93-035 140-45/000	Schwinge	floating lever	2
93-035 141-05/000	Bolzen	bolt	2
93-035 151-05/000	Gelenkstück	joint piece	2
93-035 155-05/000	Anlaufscheibe	thrust washer	2
93-035 185-05/000	Bolzen	bolt	2
93-035 186-11/000	Stellring kpl.	collar cpl.	2
93-035 199-05/000	Zyl. Druckfeder	helical compression spring	2
93-035 304-91/000	Kegelrad, getrieben	bevel wheel, driven	4
93-035 306-05/000	Anlaufscheibe	thrust washer	3, 4
93-035 314-91/000	Spulenkapselhalter	bobbin case position finger	4
93-035 347-05/000	Zyl. Zugfeder	tension spring	4
93-035 575-15/000	Führung	guide	2
93-035 576-15/000	Buchse	regulating sleeve	2

Nummernverzeichnis • Numerical Index • Index • Elenco dei Numeri • Indice numérico

	Bezeichnung	Description	Seite / page
93-035 577-45/000	Druckstück	transmitting piece	2
93-035 584-45/000	Spannungsauslösehebel	tension release lever	2
93-035 586-45/000	Anschlaghülse	buffer sleeve	2
93-035 587-05/000	Fadenanzugsfeder	thread check spring	2
93-036 048-44/000	Fadenabziehscheibe	thread pull-off disk	8, 9
93-036 049-44/000	Fadenabziehscheibe	thread pull-off disk	8, 9
93-036 109-15/000	Linsenschraube	raised cheese head screw	2
93-036 115-91/000	Winkel mit Spannrolle	tension roll with bracket	2
93-036 132-91/000	Fadenhebel kpl.	take-up lever cpl.	2
93-036 146-91/000	Pendel kpl. (f. die Nadelstange)	pendulum cpl. (for the needle bar)	2
93-036 150-91/000	Kreuzkopf kpl.	cross head cpl.	2
93-036 152-15/000	Klemmbolzen zum Kreuzkopf	clamping bolt to cross head	2
93-036 155-15/000	Scheibe	washer	2
93-036 166-05/000	Zyl. Zugfeder	tension spring	2
93-036 195-05/000	Stoffdrückerstange	presser bar	2
93-036 196-15/000	Schraube	screw	2
93-036 198-15/000	Hebel	lever	2
93-036 204-45/000	Hubexzenter	feed lifting	3
93-036 205-91/000	Hubgetriebe kpl.	lifting gear cpl.	3
93-036 206-01/000	Zugstange kpl.	connecting rod cpl.	3
93-036 209-05/000	Zyl. Druckfeder	helical compression spring	3
93-036 212-91/000	Schwinge kpl.	floating lever cpl.	3
93-036 217-91/000	Schubgetriebe kpl.	shear gear cpl.	3
93-036 225-05/000	Gelenk	joint	3
93-036 227-91/000	Schubwelle mit Kurbel	shear shaft with crank	3
93-036 230-91/000	Transporthebel kpl.	top feed lever with foot cpl.	3
93-036 240-15/000	Zyl. Zugfeder	tension spring	3
93-036 244-05/000	Schenkelfeder	torsion spring	3
93-036 249-91/000	Gelenk kpl.	joint cpl.	3
93-036 253-45/000	Schlauch	hose	3
93-036 257-05/000	Kreuzkopf	cross head	3
93-036 258-91/000	Führung kpl.	guide cpl.	3
93-036 285-91/000	Zugstange mit Kurbel	connecting rod with crank	3
93-036 292-05/000	Flachkopfschraube	pan head screw with crank	3, 4
93-036 297-91/000	Stellring kpl.	collar cpl.	3
93-036 323-05/000	Exzenterbolzen	eccentric bolt	4
93-036 339-45/000	Lagerbuchse	bearing bushing	4
93-036 344-91/000	Transporteur kpl.	feeder cpl.	4
93-036 347-45/000	Distanzscheibe	distance washer	3
93-036 348-45/000	Anlaufscheibe	buffer disk	2, 3
93-036 349-91/000	Schubstange kpl.	connecting rod cpl.	4
93-036 354-05/000	Zyl. Druckfeder	helical compression spring	4
93-036 356-45/000	Nockenhebel	cam lever	4
93-036 358-91/000	Lenker kpl.	guide cpl.	4
93-036 360-05/000	Zyl. Zugfeder	tension spring	4
93-036 361-05/000	Klemmfeder	clamp spring	4
93-036 362-91/000	Haltewinkel kpl.	angular bracket cpl.	4
93-036 363-15/000	Haltewinkel	angular bracket	4
93-036 364-05/000	Einstellexzenter	setting eccentric	4
93-036 381-05/000	Zapfenschraube	trunnion screw	4
93-036 382-45/000	Schiebeexzenter	sliding eccentric	4
93-036 562-91/000	Führung kpl.	guide	2
93-036 582-25/000	Spannungsscheibe	tension disk	2
93-036 701-71/000	Nadelstange kpl.	needle bar cpl.	2
93-036 702-71/000	Nadelhalterschraube kpl.	needle holder screw cpl.	2
93-037 118-91/000	Zahnscheibe unten	studded disk below	4
93-037 338-55/000	Schraube	screw	1
93-037 543-45/000	Lager	Bearing	2

Nummernverzeichnis • Numerical Index • Index • Elenco dei Numeri • Indice numérico

	Bezeichnung	Description	Seite / page
93-037 545-05/000	Umlenkbügel	thread guide	2
93-037 574-05/000	Führungsbolzen	guide bolt	2
93-037 581-05/000	Zyl. Druckfeder	compression spring	2
93-037 583-05/000	Mittlere Scheibe	central tension disk	2
93-037 588-05/000	Fadenführungsbügel	thread guide frame	6
93-038 002-91/000	Gehäuse mit Buchse kpl.	housing with bush cpl.	1
93-038 031-43/000	Freiarmklappe	free arm flap	6
93-038 032-43/000	Freiarmdeckel	free arm cover	6
93-038 035-43/000	Freiarmabdeckung	free arm cover	1
93-038 041-70/000	Abdeckung (zur Bodenplatte)	cover (for base plate)	1
93-038 042-55/000	Schraube	screw	1
93-038 050-91/000	Gehäuseeinlage kpl.	housing insert cpl.	1
93-038 052-25/000	Fadenführung	thread guide	1
93-038 053-44/000	Anschlag	stopp	1
93-038 054-05/000	Winkel, rechts	bracket right	1
93-038 055-05/000	Winkel, links	bracket left	1
93-038 065-43/000	Griff	handle	1
93-038 066-55/000	Winkel	bracket	1
93-038 075-91/000	Schwenktisch kpl.	swivel table cpl.	1
93-038 084-55/000	Ansatzschraube	shoulder screw	1
93-038 085-43/000	Motordeckel	motor cover	1
93-038 092-43/000	Kappe	cap	6
93-038 095-43/000	Kofferhaube kpl.	carrying case cpl.	9
93-038 101-05/000	Klemmbügel	clamp strap	2
93-038 102-91/000	Fadenhebel mit Schwinge	thread take-up lever with rocking arm	2
93-038 104-05/000	Zahnriemen	toothed belt	2
93-038 106-91/000	Armwelle mit Zahnscheibe	arm shaft with crown wheel	2
93-038 111-45/000	Buchse	Sleeve	2
93-038 113-05/000	Kalottenlager	cap bearing	2
93-038 114-05/000	Drehfeder	torsion spring	2
93-038 115-91/000	Kurbel mit Hubexzenter	crank with feed lifting	3
93-038 116-91/000	Kurbel kpl.	crank cpl.	2
93-038 118-05/000	Scheibe	washer	2
93-038 122-91/000	Riemenrad	belt pulley	2
93-038 129-44/000	Handrad	hand wheel	2
93-038 130-91/000	Spulerträger kpl.	bobbin base cpl.	2
93-038 131-05/000	Spulerträger	bobbin base	2
93-038 132-05/000	Spulergelenk	bobbin joint	2
93-038 134-05/000	Klinke	latch	2
93-038 135-05/000	Drehfeder	torsion spring	2
93-038 136-05/000	Drehfeder	torsion spring	2
93-038 137-15/000	Platte	plate	3
93-038 138-91/000	Spulerspindel kpl.	bobbin winder spindle cpl.	2
93-038 140-05/000	Bolzen (z. Lüfterhebel)	bolt (for foot lifter)	1
93-038 141-44/000	Lüfterhebel	foot lifter	1
93-038 142-45/000	Aufnahme Unterteil	receiver lower part	1
93-038 143-45/000	Aufnahme Oberteil	receiver upper part	1
93-038 147-91/000	Lenker kpl.	guide cpl.	2
93-038 149-05/000	Bügelfeder	frame spring	5
93-038 165-91/000	Einfädler kpl.	needle threader cpl.	2
93-038 166-91/000	Pendel mit Einfädler (und Nadelst. kpl.)	pendulum with needle threader (and needle bar cpl.)	2
93-038 167-91/000	Einfädlerhalter kpl. mit Achse	needle threader holder cpl. with axle	2
93-038 170-45/000	Einfädlertaste	needle threader key	2
93-038 180-91/000	Einfädlerhalter kpl.	needle threader holder cpl.	2
93-038 250-91/000	Fadenspannung kpl.	thread tension cpl.	2
93-038 251-43/000	Kappe	cap	2
93-038 253-44/000	Träger	bracket	2

Nummernverzeichnis • Numerical Index • Index • Elenco dei Numeri • Indice numérico

	Bezeichnung	Description	Seite / page
93-038 254-44/000	Einstellrad bedruckt	dial plate printed	2
93-038 297-91/000	Greiferlager kpl.	hook bearing cpl.	4
93-038 301-91/000	Greiferlager mit Kalotte	hook bearing bracket	4
93-038 305-05/000	Buchse	bearing bushing	4
93-038 311-05/000	Klemmbügel	clamp strap	3, 4
93-038 312-05/000	Greiferantriebswelle	hook drive shaft	4
93-038 313-05/000	Anlaufscheibe	thrust washer	4
93-038 314-05/000	Kalottenlager	cup bearing	3, 4
93-038 320-91/000	Hubhebel kpl.	lifting lever cpl.	4
93-038 324-45/000	Schieber	slider	3
93-038 325-45/000	Hebel	lever	3
93-038 330-91/000	Schubwelle kpl.	shear shaft cpl.	4
93-038 332-91/000	Schubwelle kpl.	shear shaft cpl.	4
93-038 335-05/000	Spitzbolzen	centre bolt	4
93-038 336-05/000	Klemmplatte	clamping plate	4
93-038 337-45/000	Hülse	bush	4
93-038 348-91/000	Nockenhebel kpl.	cam lever cpl.	4
93-038 349-05/000	Lagerbolzen	bearing bolt	4
93-038 359-45/000	Kulissenstein	sliding block	4
93-038 361-43/000	Schale hinten bedruckt	rear cover printed	1
93-038 370-91/000	Bodenplatte mont.	base plate assembled	1
93-038 371-91/000	LP-Netzteil best.	PCB power supply assembled	1
93-038 423-91/000	Motor kpl.	motor cpl.	5
93-038 430-43/000	Schale vorne	front case	6
93-038 436-91/000	Wählrad kpl.	turn dial cpl.	6
93-038 900-91/000	Zubehör kpl. 2010/2014	accessory cpl. 2010/2014	8
93-038 901-91/000	Zubehör kpl. 2020/2024/2026/2030/ 2034/2036/2040/2042/2044/2046	accessory cpl. 2020/2024/2026/2030/ 2034/2036/2040/2042/2044/2046	8
93-038 902-91/000	Zubehör kpl. 2022	accessory cpl. 2022	9
93-038 903-91/000	Zubehör kpl. 2025/2027/2029	accessory cpl. 2025/2027/2029	8
93-038 909-35/000	Stichplatte	needle plate	1
93-038 910-35/000	Stichplatte	needle plate	1
93-039 108-05/000	Zahnriemen	toothed belt	5
93-039 225-91/000	Kegelrad, treibend	bevel gear, driving	4
93-040 060-05/000	Zyl. Druckfeder	helical compression spring	1
93-040 184-15/000	Benzing-Clip U93	Benzing-Clip U93	2
93-040 206-05/000	Zyl. Druckfeder	helical compression spring	2
93-040 207-15/000	Druckstift	pressure pin	2
93-040 294-91/000	Bolzen kpl.	bolt cpl.	3
93-040 654-05/000	Zyl. Zugfeder	tension spring	2
93-041 122-45/000	Fuß	foot	1
93-101 815-05/000	Spulerreibring	bobbin winder friction ring	2
93-847 979-91/000	Pinsel	soft brush	8, 9
98-694 886-00/000	Nähfußhalter kpl.	sewing foot holder cpl.	2
98-694 889-00/000	Schraube	screw	2

NOTIZEN, NOTES, NOTES, NOTE, NOTAS:

PFAFF

© 2005
Copyright VSM Group AB
All rights reserved

Printed in Germany

Technische Änderungen vorbehalten

Subject to alterations in design

Sous toute réserve de modifications techniques

Salvo modificaciones técniche

Con riserva di modifiche tecniche

Nr. 104 22 65-96