hobbylock 4762
coverlock 4772

Teileliste
List of spare parts
Liste des pièces détachées
Catalogo pezzi staccati
Lista de piezas de repuesto

1. Ausgabe Januar 1999

Nicht numerierte Teile im Katalog werden nicht geliefert.

Les pièces qui ne sont pas numérotées dans la liste de pièces détachées ne peuvent pas être livrées.

The parts mentioned without number in the parts lists are not available.

Bei Bestellung von Ersatzteilen muß die Modell-Nummer der Maschine und die Teilenummer angegeben werden.

Die Verschleißteile-Nummern sind in der Teileliste **unterstrichen**.

Pière d'indiquer dans vos commandes de pièces de rechange, le numéro de la machine, ainsi que les numéros des pièces commandées.

Les numéros de pièces d'usure sont imprimés soulignés dans la liste des pièces.

When ordering spare parts, please state the model number, and the numbers of the parts called for.

The wear and tear part numbers are underlined in the parts list.

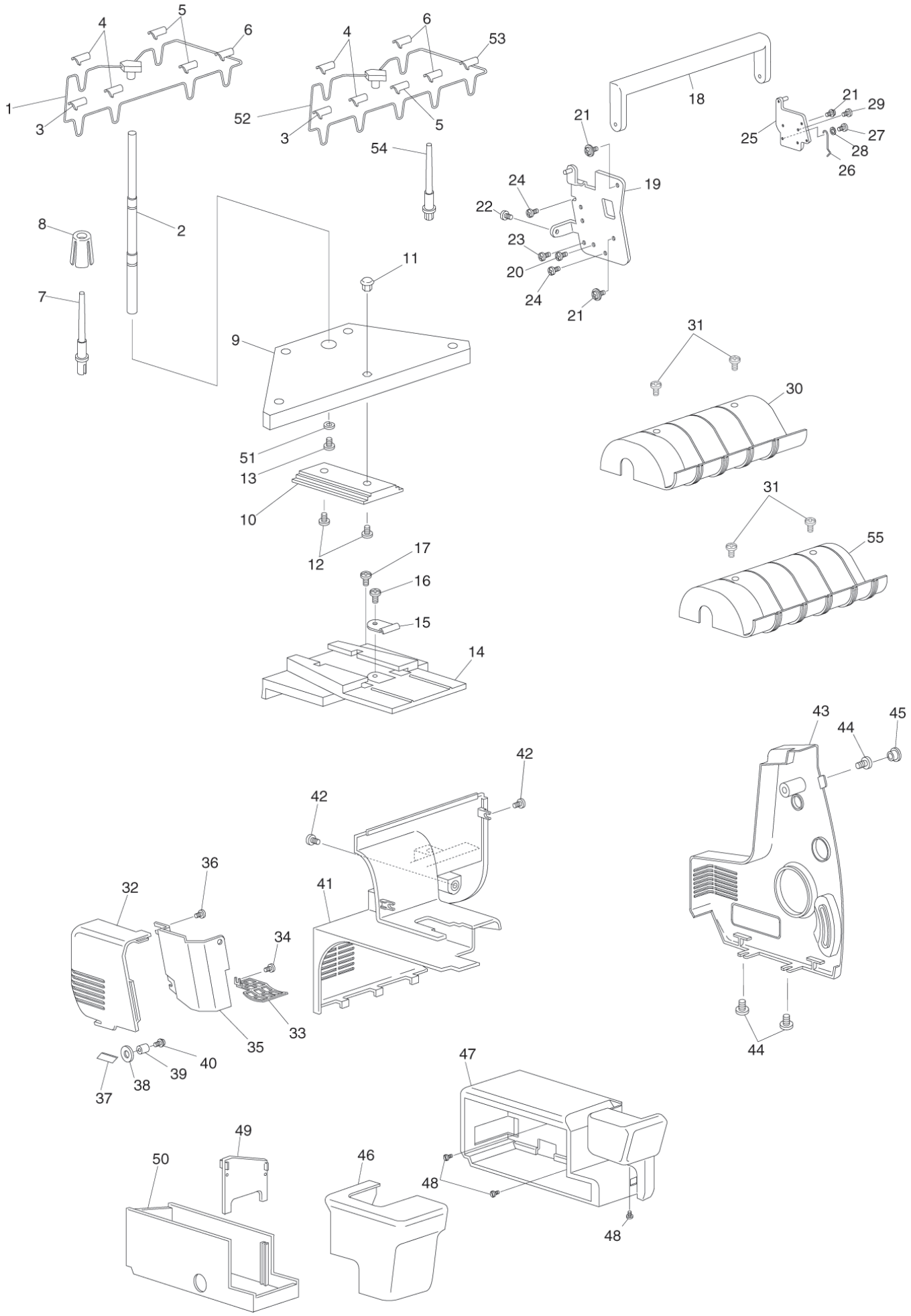
1
2
3
4
5
6
7
8
9
10
11
12
13
14
15
16
17
18
19
20
21
22
23
24
25
26
27
28
29
30
31
32
33
34
35
36
37
38
39
40
41
42
43
44
45
46
47
48
49
50
51
52
53
54
55

No.	Part.-No.	4762	4772
1	93-415 507-05/000	1	–
2	93-415 507-59/000	1	1
3	93-415 507-68/401	1	1
4	93-415 507-68/402	2	2
5	93-415 507-68/403	2	1
6	93-415 507-68/404	1	2
7	93-415 507-02/391	4	4
8	93-415 507-03/391	4	5
9	93-415 506-98/391	1	1
10	93-415 506-99/391	1	1
11	93-415 507-00/391	1	–
12	93-415 442-48/004	2	2
13	93-415 442-12/003	1	1
14	93-415 507-01/391	1	1
15	93-415 507-57/000	1	1
16	93-415 442-20/003	1	1
17	93-415 442-70/001	1	1
18	93-415 506-74/391	1	1
19	93-415 506-79/000	1	1
20	93-415 442-11/002	1	1
21	93-415 442-70/001	3	3
22	93-415 442-70/001	1	1
23	93-415 442-70/001	1	1
24	93-415 442-12/001	2	2
25	93-415 506-76/000	1	1
26	93-415 503-91/000	1	1
27	93-415 442-12/001	1	1
28	93-415 438-03/003	1	1
29	93-415 442-12/001	1	1
30	93-415 506-72/388	1	–
31	93-415 442-12/072	2	2
32	93-415 506-88/391	1	1
33	93-415 506-89/000	1	1
34	93-414 126-97/002	1	1
35	93-415 506-90/000	1	1
36	93-414 126-97/002	1	1
37	93-415 503-34/000	1	1
38	93-415 438-03/005	1	1
39	93-415 438-77/007	1	1
40	93-415 438-78/001	1	1
41	93-415 504-76/391	1	1
42	93-415 442-70/001	2	2
43	93-415 506-91/401	1	1
44	93-415 442-70/001	3	3
45	93-415 506-93/391	1	1
46	93-415 506-94/391	1	1
47	93-415 503-41/391	1	1
48	93-415 442-70/001	3	3
49	93-415 503-42/391	1	1
50	93-415 503-43/391	1	1

No.	Part.-No.	4762	4772
51	93-415 438-05/003	1	1
52	93-415 561-05/000	–	1
53	93-415 507-68/405	–	1
54	93-415 560-91/391	–	1
55	93-415 560-92/388	–	1

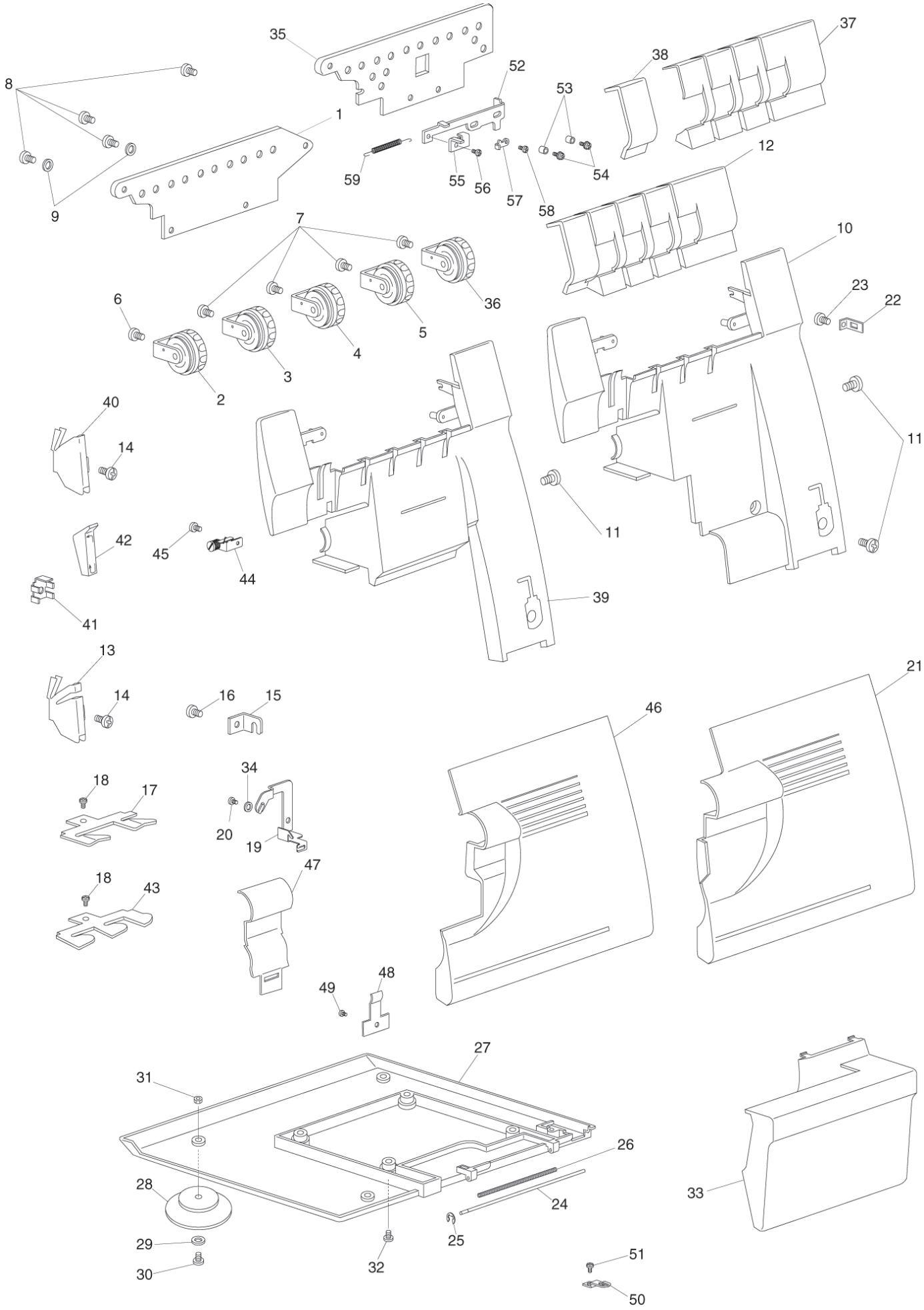
35
37
38
52
53
8
1
12
59
55
56
57
58
54
9
7
10
36
23
22
6
5
4
3
2
40
14
11
11
42
45
44
39
41
13
21
14
16
15
46
34
18
17
20
19
18
43
47
48
49
27
31
26
28
24
33
29
25
30
32
51
50

No.	Part.-No.	4762	4772
1	93-415 507-14/000	1	–
2	93-415 507-15/391	1	1
3	93-415 507-20/391	1	1
4	93-415 507-21/391	1	1
5	93-415 507-22/391	1	1
6	93-415 442-65/000	1	1
7	93-415 442-12/006	3	4
8	93-414 126-97/002	4	4
9	93-415 438-04/003	2	2
10	93-415 507-07/391	1	–
11	93-415 442-70/001	2	1
12	93-415 507-11/388	1	–
13	93-412 814-87/000	1	–
14	93-414 126-97/000	1	1
15	93-414 125-31/000	1	1
16	93-414 126-97/003	1	1
17	93-415 503-52/000	1	–
18	93-415 442-11/002	1	1
19	93-415 504-12/000	1	–
20	93-414 126-97/003	1	–
21	93-415 506-82/401	1	–
22	93-415 507-10/000	1	1
23	93-415 442-48/003	1	1
24	93-415 503-27/000	1	1
25	93-415 438-01/002	1	1
26	93-415 503-28/000	1	1
27	93-415 503-03/391	1	1
28	93-414 102-08/000	4	4
29	93-415 438-03/004	4	4
30	93-415 442-18/003	4	4
31	93-415 411-66/001	4	4
32	93-415 442-13/005	4	4
33	93-415 506-84/391	1	1
34	93-415 438-04/003	1	–
35	93-415 561-17/000	–	1
36	93-415 561-18/391	–	1
37	93-415 561-11/388	–	1
38	93-415 561-13/388	–	1
39	93-415 561-07/391	–	1
40	93-415 507-75/000	–	1
41	93-415 507-76/000	–	1
42	93-415 507-77/391	–	1
43	93-415 561-10/000	–	1
44	93-415 507-79/000	–	1
45	93-414 126-97/003	–	1
46	93-415 560-96/401	–	1
47	93-415 561-00/391	–	1
48	93-415 504-26/000	–	1
49	93-414 126-97/002	–	1
50	93-415 507-72/000	–	1

No.	Part.-No.	4762	4772
51	93-415 442-48/002	–	1
52	93-415 507-86/000	–	1
53	93-415 438-76/002	–	2
54	93-415 442-70/003	–	2
55	93-415 507-87/000	–	1
56	93-415 442-12/006	–	1
57	93-415 560-55/000	–	1
58	93-415 442-12/001	–	1
59	93-415 507-88/000	–	1

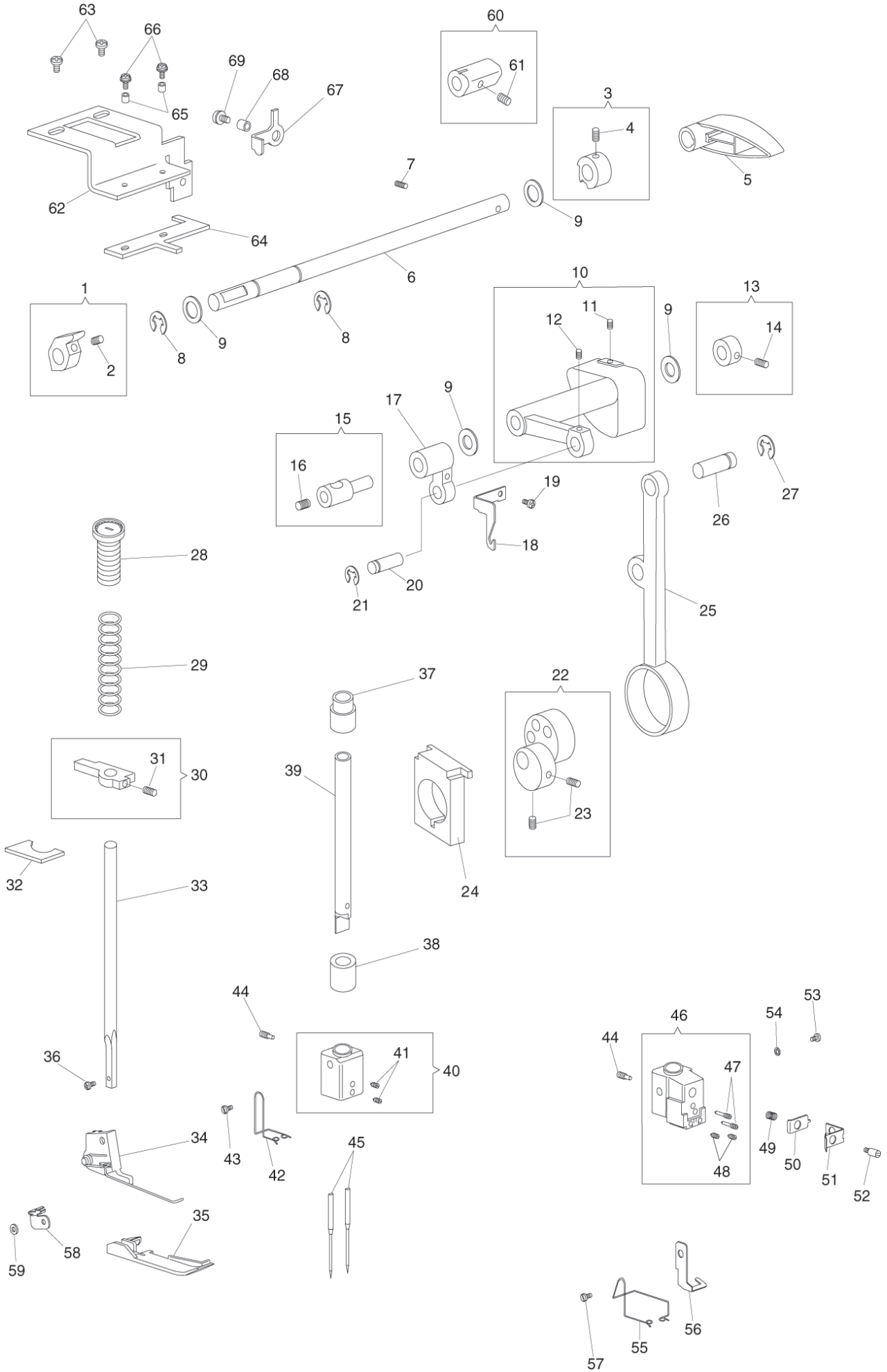
63
66
65
69
68
67
60
61
3
4
5
7
9
62
64
6
1
2
8
9
8
10
11
12
9
13
14
9
17
15
16
19
18
26
27
28
20
21
25
29
37
22
31
30
39
23
32
33
24
38
44
53
54
46
44
47
36
41
40
34
43
42
45
49
50
51
52
48
35
58
59
56
55
57

No.	Part.-No.	4762	4772
1	93-415 503-86/000	1	1
2	93-415 442-07/011	1	1
3	93-415 503-88/000	1	1
4	93-415 442-07/011	1	1
5	93-415 507-23/391	1	1
6	93-415 503-92/000	1	1
7	93-415 442-07/012	1	1
8	93-415 438-01/007	2	2
9	93-415 424-02/000	4	4
10	93-415 504-04/000	1	1
11	93-415 442-07/011	1	1
12	93-415 442-07/011	1	1
13	93-415 503-93/000	1	–
14	93-415 442-07/011	1	–
15	93-414 103-25/000	1	1
16	93-415 440-44/000	1	1
17	93-414 103-27/000	1	1
18	93-412 814-88/000	1	–
18	93-415 504-01/000	–	1
19	93-415 442-11/051	1	1
20	93-413 702-70/900	1	1
21	93-415 438-01/006	1	1
22	93-415 504-02/000	1	1
23	93-415 442-07/011	2	2
24	93-415 506-35/000	1	1
25	93-413 768-04/900	1	1
26	93-413 702-70/900	1	1
27	93-415 438-01/006	1	1
28	93-415 503-70/391	1	1
29	93-415 503-72/000	1	1
30	93-415 503-73/000	1	1
31	93-415 442-07/011	1	1
32	93-415 503-04/000	1	1
33	93-414 103-51/000	1	1
34	93-415 503-79/452	1	1
35	93-415 503-76/452	1	1
36	93-415 040-63/451	1	1
37	93-414 103-23/000	1	1
38	93-414 103-24/000	1	1
39	93-415 503-95/000	1	1
40	93-415 507-25/000	1	–
41	93-413 745-73/000	2	–
42	93-413 768-48/000	1	–
43	93-415 442-11/059	1	–
44	93-413 741-02/000	1	1
45	48-086 004-82/000	2	2
46	93-415 561-20/000	–	1
47	93-413 743-65/000	–	2
48	93-413 743-64/000	–	2
49	93-413 702-33/000	–	1

No.	Part.-No.	4762	4772
50	93-413 702-31/000	–	1
51	93-413 766-37/000	–	1
52	93-413 743-52/000	–	1
53	93-413 743-53/000	–	1
54	93-415 468-04/002	–	1
55	93-415 507-99/000	–	1
56	93-415 508-00/000	–	1
57	93-413 743-53/000	–	1
58	93-415 507-93/000	–	1
59	93-415 438-04/009	–	1
60	93-415 507-94/000	–	1
61	93-415 442-07/011	–	1
62	93-415 507-90/000	–	1
63	93-415 442-12/001	–	2
64	93-415 507-91/000	–	1
65	93-415 438-76/002	–	2
66	93-415 442-70/003	–	2
67	93-415 507-92/000	–	1
68	93-415 438-76/002	–	1
69	93-415 442-70/003	–	1

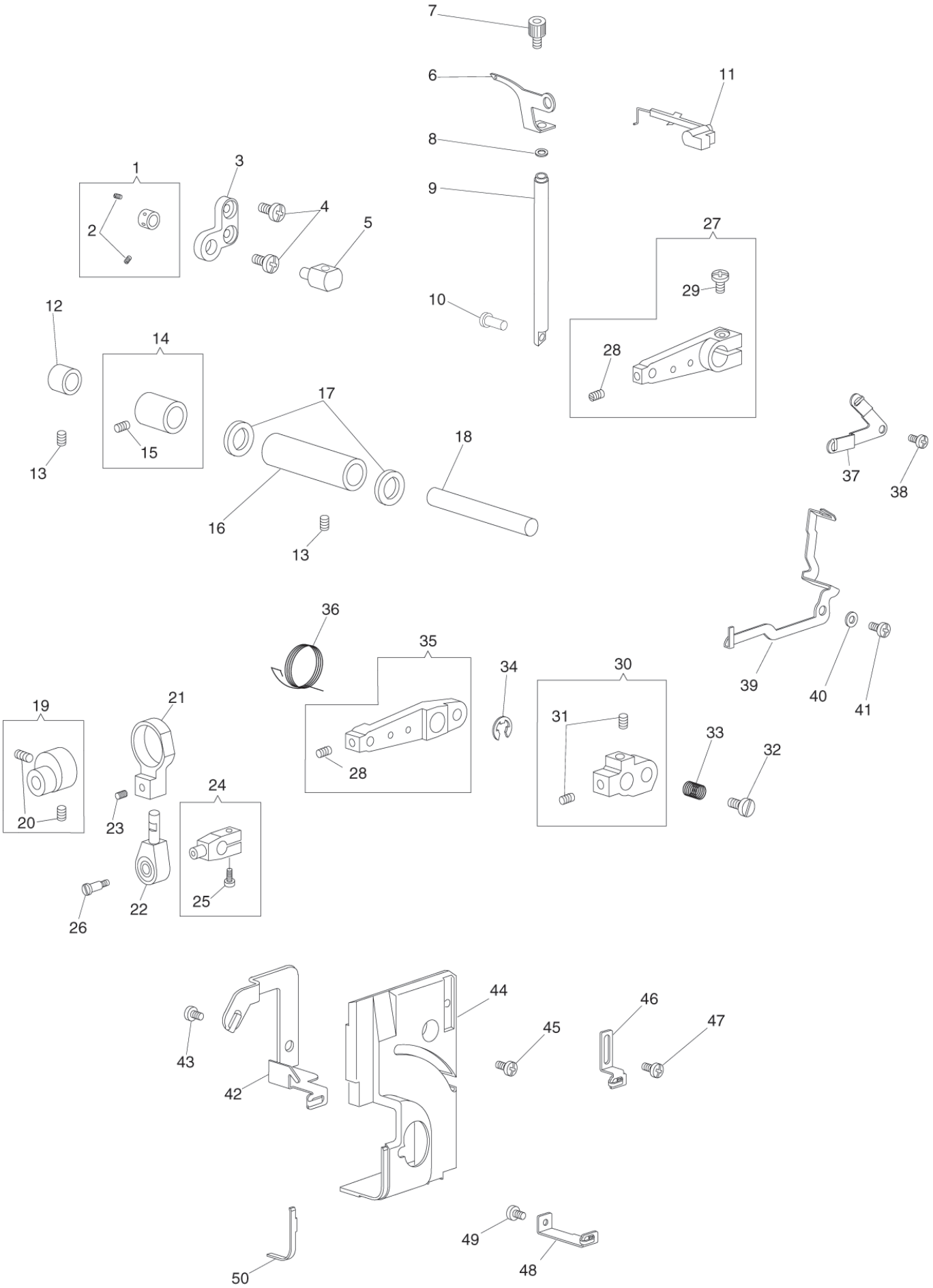
7
6
11
8
9
1
3
4
5
2
27
29
10
12
14
28
17
15
13
18
37
38
16
13
36
35
34
30
39
40
41
19
21
31
33
32
28
24
20
23
25
22
26
44
46
45
47
43
42
49
48
50

No.	Part.-No.	4762	4772
1	93-415 503-96/000	1	1
2	93-415 442-07/011	2	2
3	93-413 702-81/000	1	–
3	93-413 702-72/000	–	1
4	93-415 442-13/002	2	2
5	93-414 104-29/000	1	1
6	93-415 505-68/000	1	1
7	93-414 147-49/003	1	1
8	93-415 438-71/006	–	1
9	93-414 104-35/000	1	1
10	93-413 702-90/000	1	1
11	93-415 505-47/000	1	1
12	93-415 504-22/000	–	1
13	93-415 442-07/011	1	2
14	93-415 503-93/000	–	1
15	93-415 442-07/011	–	1
16	93-413 767-99/000	1	–
16	93-415 504-21/000	–	1
17	93-415 424-02/000	2	2
18	93-413 768-13/000	1	–
18	93-415 560-09/000	–	1
19	93-415 504-77/000	1	1
20	93-415 442-07/011	2	2
21	93-414 127-94/000	1	1
22	93-414 127-95/000	1	1
23	93-415 442-08/002	1	1
24	93-414 127-96/000	1	1
25	93-414 147-50/001	1	1
26	93-413 741-36/000	1	1
27	93-415 505-87/000	1	–
28	93-415 442-07/011	1	1
29	93-415 442-13/053	1	–
30	93-415 505-96/000	–	1
31	93-415 442-08/005	–	2
32	93-415 503-13/000	–	1
33	93-415 504-18/000	–	1
34	93-415 438-01/003	–	1
35	93-415 505-97/000	–	1
36	93-415 504-19/000	–	1
37	93-415 504-06/000	1	1
38	93-415 442-12/001	1	1
39	93-415 560-10/000	–	1
40	93-415 438-04/003	–	1
41	93-415 442-12/001	–	1
42	93-415 504-12/000	–	1
43	93-414 126-97/003	–	1
44	93-415 560-03/401	–	1
45	93-415 442-70/001	–	1
46	93-415 560-06/000	–	1
47	93-415 442-48/002	–	1

No.	Part.-No.	4762	4772
48	93-415 560-07/000	–	1
49	93-414 126-97/003	–	1
50	93-415 560-05/000	–	1

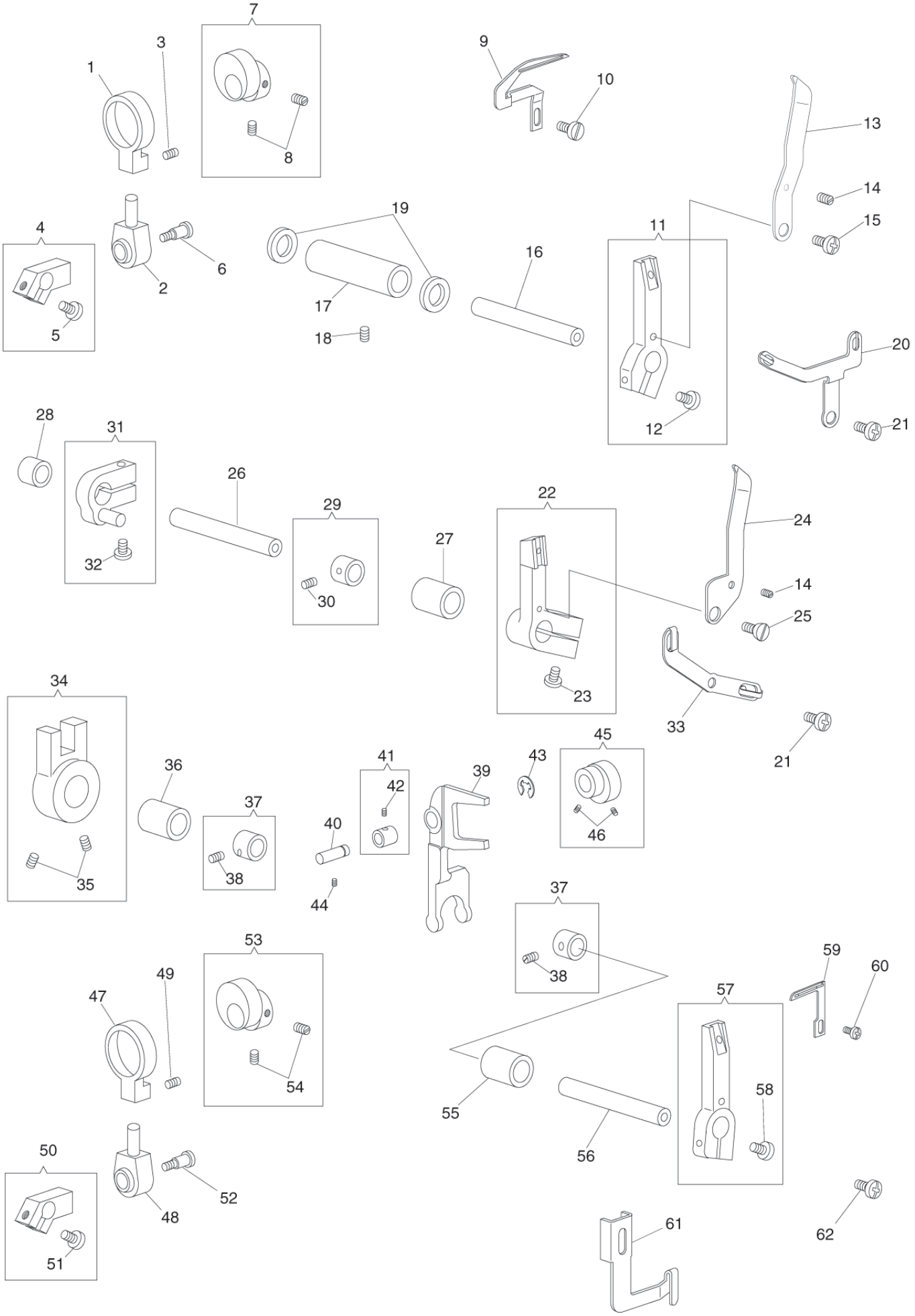
1
2
3
4
5
6
7
8
9
10
11
12
13
14
15
16
17
18
19
20
21
22
23
24
25
26
27
28
29
30
31
32
33
34
35
36
37
38
39
40
41
42
43
44
45
46
47
48
49
50
51
52
53
54
55
56
57
58
59
60
61
62

No.	Part.-No.	4762	4772
1	93-414 127-94/000	1	–
2	93-414 127-95/000	1	–
3	93-415 442-08/002	1	–
4	93-414 127-98/000	1	–
5	93-414 147-50/001	1	–
6	93-413 741-36/000	1	–
7	93-415 504-77/000	1	–
8	93-415 442-07/011	2	–
9	93-415 504-11/000	1	1
10	93-415 442-11/052	1	1
11	93-415 504-09/000	1	–
12	93-414 147-50/001	1	–
13	93-412 814-81/000	1	–
14	93-413 743-92/000	1	1
15	93-415 442-12/001	1	–
16	93-415 504-07/000	1	–
17	93-413 767-98/000	1	–
18	93-415 442-07/011	1	–
19	93-415 424-02/000	2	–
20	93-415 504-10/000	1	–
21	93-415 442-12/001	1	1
22	93-415 504-28/000	–	1
23	93-414 147-50/001	–	1
24	93-413 765-64/000	–	1
25	93-415 442-58/000	–	1
26	93-413 769-00/000	–	1
27	93-414 102-79/000	–	1
28	93-414 102-80/000	–	1
29	93-415 503-93/000	–	1
30	93-415 442-07/011	–	1
31	93-413 702-03/000	–	1
32	93-415 442-12/054	–	1
33	93-415 504-29/000	–	1
34	93-413 702-01/000	–	1
35	93-415 442-07/011	–	1
36	93-415 504-22/000	–	1
37	93-415 503-93/000	–	2
38	93-415 442-07/011	–	2
39	93-414 125-65/000	–	1
40	93-414 125-66/900	–	1
41	93-414 104-09/000	–	1
42	93-415 040-07/000	–	1
43	93-415 438-01/006	–	1
44	93-415 442-07/011	–	1
45	93-415 505-32/000	–	1
46	93-415 442-06/011	–	2
47	93-414 127-94/000	–	1
48	93-414 127-95/000	–	1
49	93-415 442-08/002	–	1
50	93-413 768-95/000	–	1

No.	Part.-No.	4762	4772
51	93-414 147-50/001	–	1
52	93-413 741-36/000	–	1
53	93-415 560-14/000	–	1
54	93-415 442-07/011	–	2
55	93-415 504-21/000	–	1
56	93-415 504-25/000	–	1
57	93-414 125-51/000	–	1
58	93-414 147-50/001	–	1
59	93-415 560-80/000	–	1
60	93-415 493-64/000	–	1
61	93-415 560-12/000	–	1
62	93-415 442-12/001	–	1

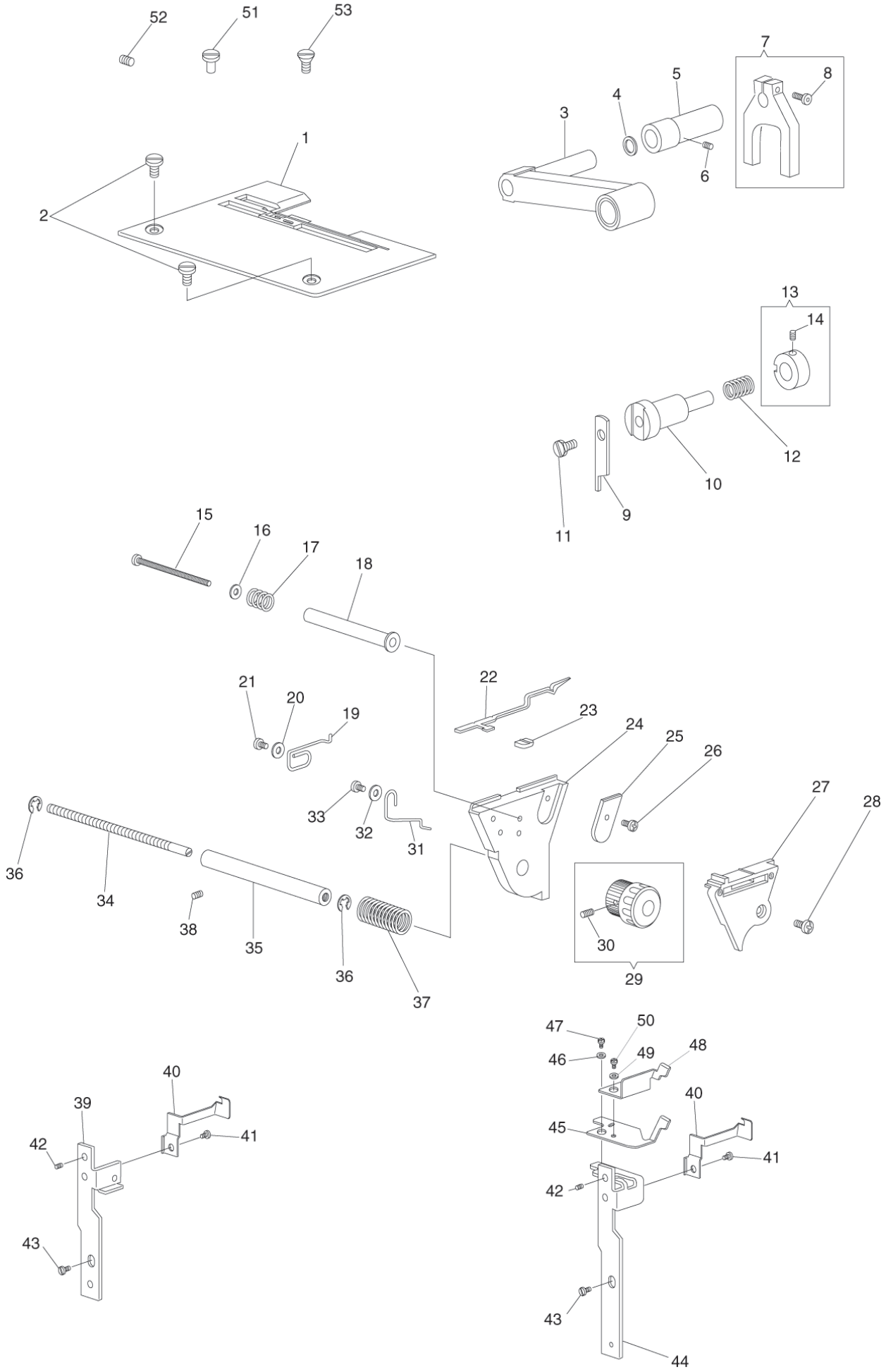
52
51
53
7
8
5
4
3
6
1
2
13
14
12
10
9
11
15
16
17
18
21
20
19
22
23
24
25
26
27
28
33
32
31
36
34
38
35
36
37
30
29
47
50
46
49
48
40
39
45
41
42
43
44

No.	Part.-No.	4762	4772
1	93-415 504-43/452	1	–
1	93-415 560-16/452	–	1
2	93-415 505-53/000	2	–
3	93-415 504-37/391	1	1
4	93-415 424-02/000	1	1
5	93-415 504-40/000	1	1
6	93-415 442-07/011	1	1
7	93-415 506-33/000	1	1
8	93-414 147-50/004	1	1
9	93-414 125-85/000	1	1
10	93-414 125-86/000	1	1
11	93-415 444-07/000	1	1
12	93-414 103-07/000	1	1
13	93-415 505-81/000	1	1
14	93-415 442-07/011	1	1
15	93-414 147-44/003	1	1
16	93-415 412-17/000	1	1
17	93-414 127-74/000	1	1
18	93-415 504-57/000	1	1
19	93-415 504-52/000	1	1
20	93-415 438-03/002	1	1
21	93-415 442-11/002	1	–
22	93-415 504-50/000	1	–
22	93-415 560-43/000	–	1
23	93-415 504-53/391	1	1
24	93-415 504-48/000	1	1
25	93-415 504-49/000	1	1
26	93-415 442-11/051	1	1
27	93-415 504-51/391	1	1
28	93-415 442-11/002	1	1
29	93-415 507-48/000	1	1
30	93-415 442-07/011	1	1
31	93-415 506-02/000	1	1
32	93-415 438-03/002	1	1
33	93-415 442-11/002	1	1
34	93-415 505-49/000	1	1
35	93-415 504-56/000	1	1
36	93-415 438-01/003	2	2
37	93-415 503-59/000	1	1
38	93-415 442-07/011	1	1
39	93-415 504-31/000	1	–
40	93-415 504-32/000	1	1
41	93-415 442-11/001	1	1
42	93-413 743-92/002	1	1
43	93-415 442-12/001	1	1
44	93-415 560-49/000	–	1
45	93-415 560-47/000	–	1
46	93-415 438-04/002	–	1
47	93-415 442-11/001	–	1
48	93-415 560-48/000	–	1
49	93-415 438-04/002	–	1
50	93-415 442-11/001	–	1
51	93-415 506-18/000	–	1
52	93-415 442-07/011	–	1
53	93-413 741-13/000	–	1

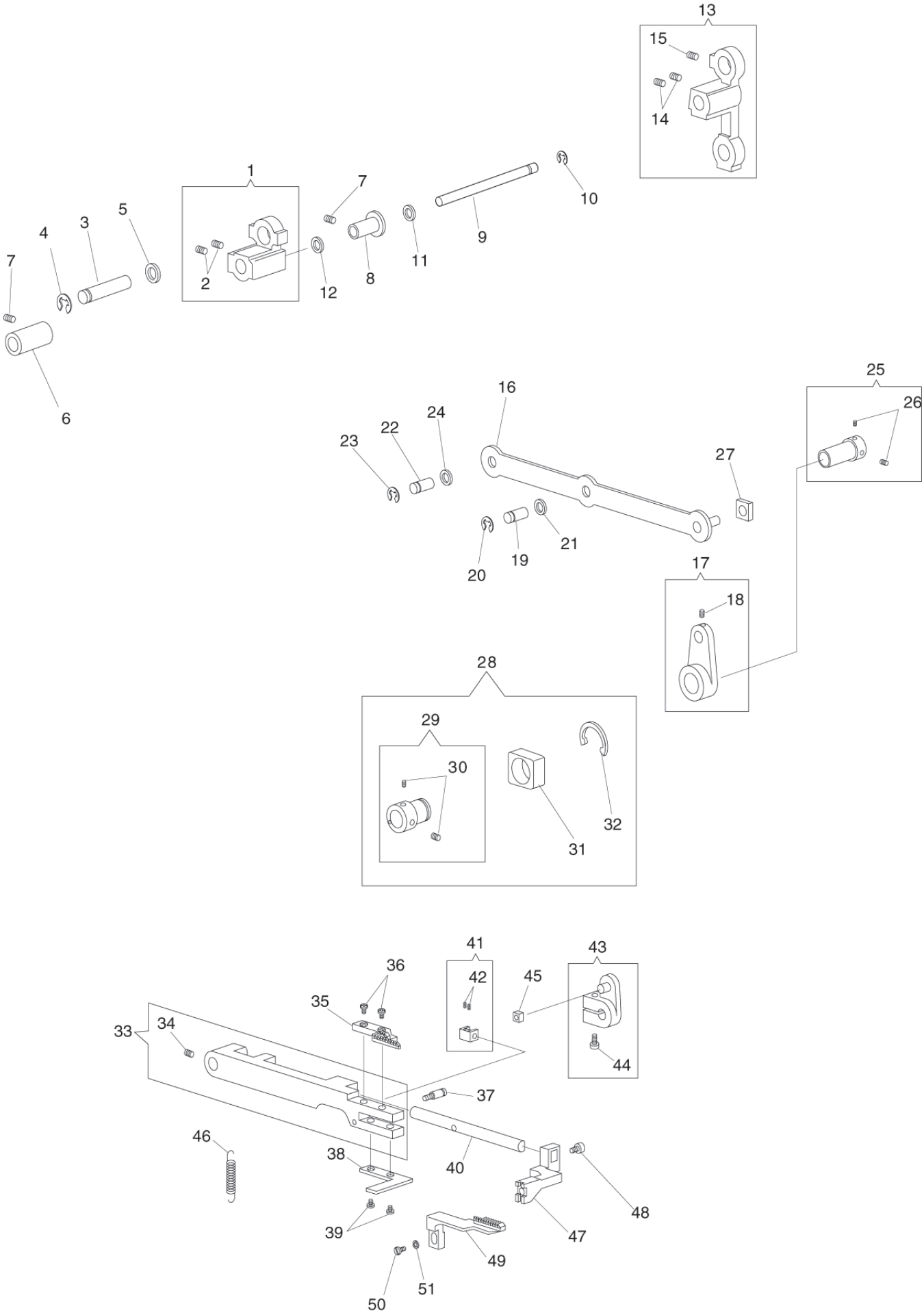
13
15
14
1
7
10
5
3
4
9
7
2
12
8
11
6
25
16
26
24
22
23
27
21
19
20
17
18
28
29
30
32
31
41
43
36
42
45
35
33
34
44
37
46
38
40
48
39
47
49
51
50

No.	Part.-No.	4762	4772
1	93-415 560-19/000	1	1
2	93-415 442-07/011	2	2
3	93-415 504-73/000	1	1
4	93-415 438-01/006	1	1
5	93-415 424-02/000	1	1
6	93-415 504-60/000	1	1
7	93-415 442-07/011	2	2
8	93-415 504-59/000	1	1
9	93-415 504-58/000	1	1
10	93-415 438-01/005	1	1
11	93-415 435-31/000	1	1
12	93-415 438-15/006	1	1
13	93-415 560-82/000	1	1
14	93-415 442-07/011	2	2
15	93-415 442-07/011	1	1
16	93-415 560-57/000	1	1
17	93-415 504-62/000	1	1
18	93-415 442-07/011	1	1
19	93-414 126-35/000	1	1
20	93-415 438-01/006	1	1
21	93-415 435-31/000	1	1
22	93-415 504-69/000	1	1
23	93-415 438-01/006	1	1
24	93-415 424-02/000	1	1
25	93-415 560-86/000	1	1
26	93-415 442-07/011	2	2
27	93-415 560-59/000	1	1
28	93-415 505-78/000	1	–
28	93-415 506-39/000	–	1
29	93-415 505-79/000	1	–
29	93-415 506-40/000	–	1
30	93-415 442-07/011	2	2
31	93-414 103-87/000	1	1
32	93-415 438-18/010	1	1
33	93-415 560-23/000	1	1
34	93-415 442-07/011	1	1
35	93-415 504-99/000	1	–
35	93-415 560-25/000	–	1
36	93-415 442-11/002	2	2
37	93-415 504-97/000	1	1
38	93-415 504-98/000	1	1
39	93-415 442-11/002	2	2
40	93-415 505-00/000	1	1
41	93-415 560-64/000	1	1
42	93-415 442-06/011	2	2
43	93-415 560-67/000	1	1
44	93-414 147-51/001	1	1
45	93-415 560-66/000	1	1
46	93-415 505-09/000	1	1
47	93-415 505-01/000	1	1

No.	Part.-No.	4762	4772
48	93-415 442-11/002	1	1
49	93-415 505-02/000	1	–
49	93-415 560-27/000	–	1
50	93-415 442-12/003	1	1
51	93-415 438-04/003	1	1

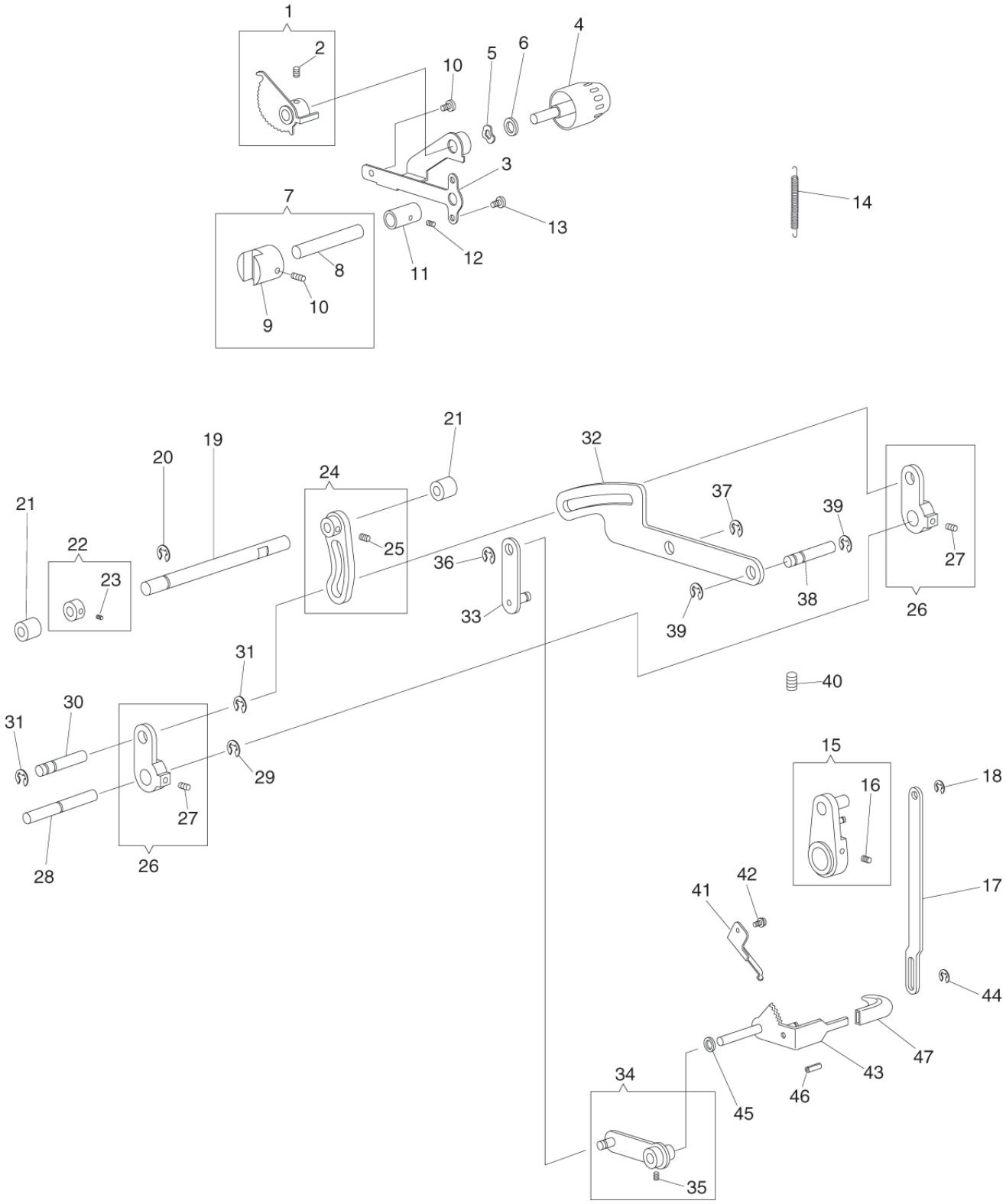
1
2
10
5
6
4
3
7
13
14
12
11
8
10
9
21
19
20
24
32
21
37
39
22
25
36
27
23
33
38
26
39
31
40
30
31
29
15
18
16
27
28
26
42
41
17
44
47
43
34
46
45
35

No.	Part.-No.	4762	4772
1	93-412 814-06/000	1	1
2	93-415 442-07/011	1	1
3	93-415 504-85/000	1	1
4	93-415 507-28/401	1	1
5	93-414 092-13/000	1	1
6	93-415 438-03/005	1	1
7	93-415 560-60/000	1	1
8	93-415 560-62/000	1	1
9	93-415 560-61/000	1	1
10	93-415 442-07/011	1	1
11	93-414 103-70/000	1	1
12	93-415 442-07/011	1	1
13	93-415 442-12/001	2	2
14	93-412 814-85/000	1	1
15	93-415 504-90/000	1	1
16	93-415 442-07/001	1	1
17	93-415 505-23/000	1	1
18	93-415 438-01/002	1	1
19	93-415 505-10/000	1	1
20	93-415 438-01/006	1	1
21	93-414 103-24/000	2	2
22	93-413 753-90/000	1	1
23	93-415 442-07/011	1	1
24	93-415 560-70/000	1	1
25	93-415 442-07/011	1	1
26	93-415 560-74/000	2	2
27	93-415 442-07/011	2	2
28	93-415 560-77/000	1	1
29	93-415 438-01/006	1	1
30	93-415 507-56/000	1	1
31	93-415 438-01/006	2	2
32	93-415 507-37/000	1	1
33	93-415 507-38/000	1	1
34	93-415 507-34/000	1	1
35	93-415 442-07/011	1	1
36	93-415 438-01/005	1	1
37	93-415 438-01/006	1	1
38	93-415 507-56/000	1	1
39	93-415 438-01/006	2	2
40	93-415 442-07/011	1	1
41	93-415 505-24/000	1	1
42	93-415 442-70/001	1	1
43	93-415 507-40/000	1	1
44	93-415 438-01/002	1	1
45	93-415 438-03/005	1	1
46	93-415 438-08/003	1	1
47	93-415 507-43/401	1	1

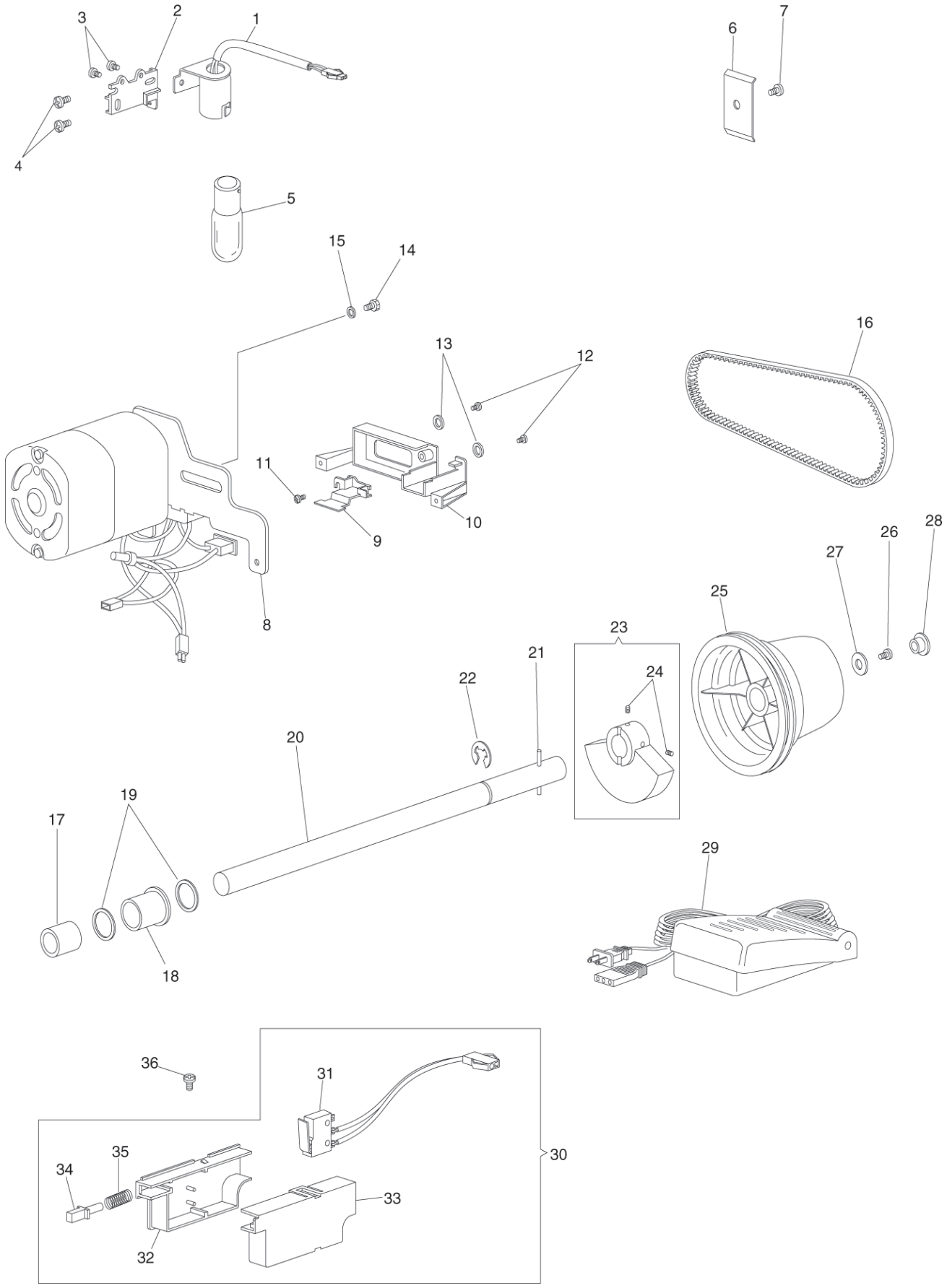
1
2
3
4
5
6
7
8
9
10
11
12
13
14
15
16
17
18
19
20
21
22
23
24
25
26
27
28
29
30
31
32
33
34
35
36

No.	Part.-No.	4762	4772
1	93-413 693-08/000	1	1
2	93-412 814-59/000	1	1
3	93-415 442-11/002	2	2
4	93-415 442-12/002	2	2
5	93-411 941-20/019	1	1
6	93-415 506-00/000	1	1
7	93-415 442-12/001	1	1
8	93-413 693-76/000	1	1
9	93-415 505-30/391	1	1
10	93-415 505-54/391	1	1
11	93-415 442-48/002	1	1
12	93-415 442-11/003	2	2
13	93-415 438-05/002	2	2
14	93-415 444-99/001	1	1
15	93-415 438-05/005	1	1
16	93-414 127-21/000	1	1
17	93-414 102-52/000	1	1
18	93-414 102-53/000	1	1
19	93-414 087-30/000	2	2
20	93-415 560-90/000	1	1
21	93-415 438-08/004	1	1
22	93-415 438-01/010	1	1
23	93-415 507-54/000	1	1
24	93-415 442-07/011	2	2
25	93-415 507-45/391	1	1
26	93-415 442-70/001	1	1
27	93-415 438-48/000	1	1
28	93-415 507-46/391	1	1
29	902-2301-033/011	1	1
30	93-413 693-84/001	1	1
31	93-413 693-97/000	1	1
32	93-415 507-50/391	1	1
33	93-415 507-51/391	1	1
34	93-415 507-52/000	1	1
35	93-415 507-53/000	1	1
36	93-415 442-20/003	1	1

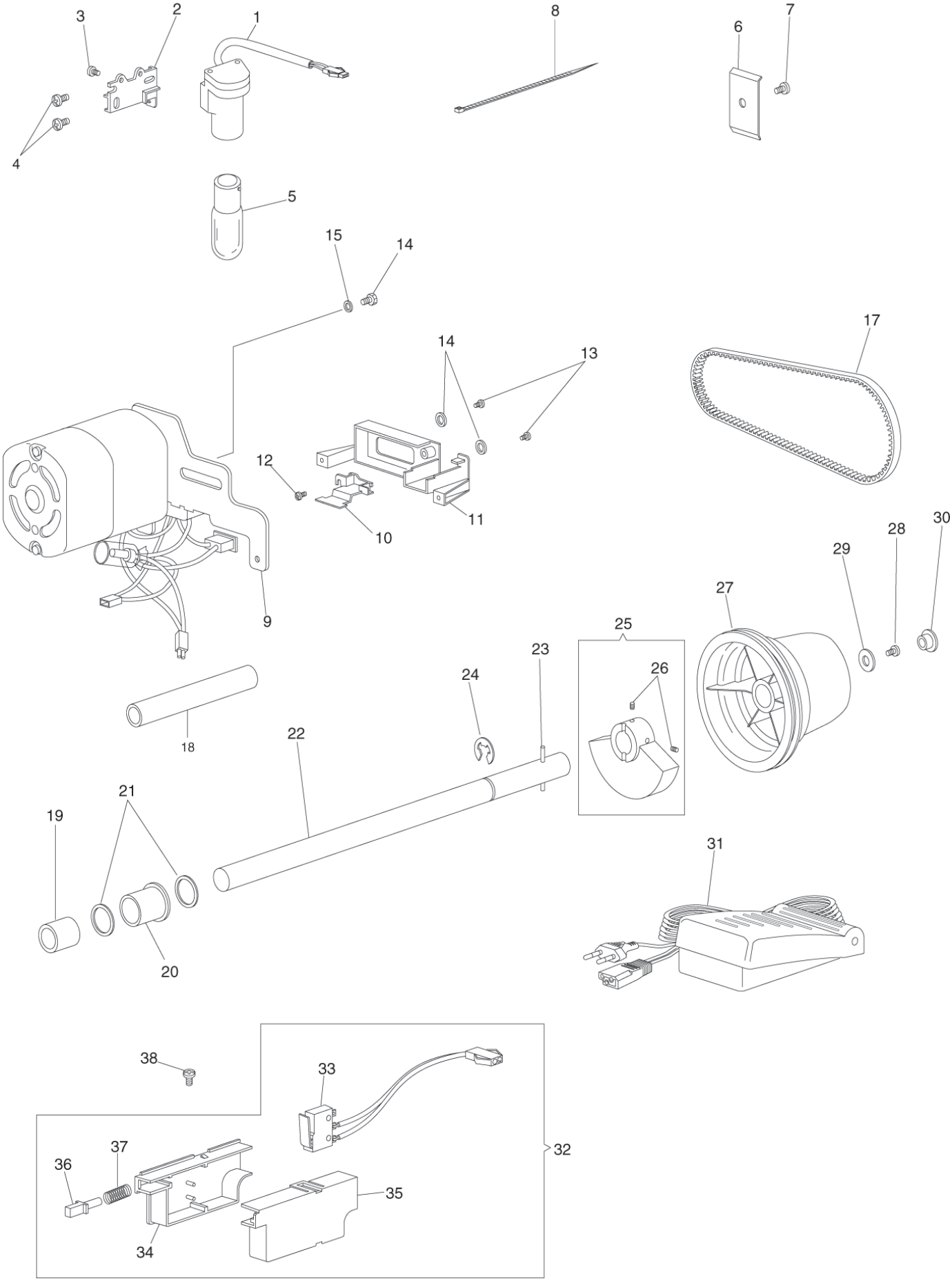
1
2
3
4
5
6
7
8
9
10
11
12
13
14
15
14
17
18
19
20
21
22
23
24
25
26
27
28
29
30
31
32
33
34
35
36
37
38

No.	Part.-No.	4762	4772
1	93-413 693-70/000	1	1
2	93-412 814-59/000	1	1
3	93-415 442-11/002	1	1
4	93-415 442-12/002	2	2
5	93-411 941-20/021	1	1
6	93-415 506-00/000	1	1
7	93-415 442-12/001	1	1
8	93-415 408-99/000	2	2
9	93-413 693-78/000	1	1
10	93-415 505-30/391	1	1
11	93-415 505-55/391	1	1
12	93-415 442-48/002	1	1
13	93-415 442-11/003	2	2
14	93-415 438-05/002	2	2
15	93-415 444-99/001	1	1
16	93-415 438-05/005	1	1
17	93-414 127-21/000	1	1
18	93-414 191-61/906	2	2
19	93-414 102-52/000	1	1
20	93-414 102-53/000	1	1
21	93-414 087-30/000	2	2
22	93-415 560-90/000	1	1
23	93-415 438-08/004	1	1
24	93-415 438-01/010	1	1
25	93-415 507-54/000	1	1
26	93-415 442-07/011	2	2
27	93-415 507-45/391	1	1
28	93-415 442-70/001	1	1
29	93-415 438-48/000	1	1
30	93-415 507-46/391	1	1
31	902-2301-030/001	1	1
32	93-413 693-84/002	1	1
33	93-413 693-85/000	1	1
34	93-415 507-50/391	1	1
35	93-415 507-51/391	1	1
36	93-415 507-52/000	1	1
37	93-415 507-53/000	1	1
38	93-415 442-20/003	1	1

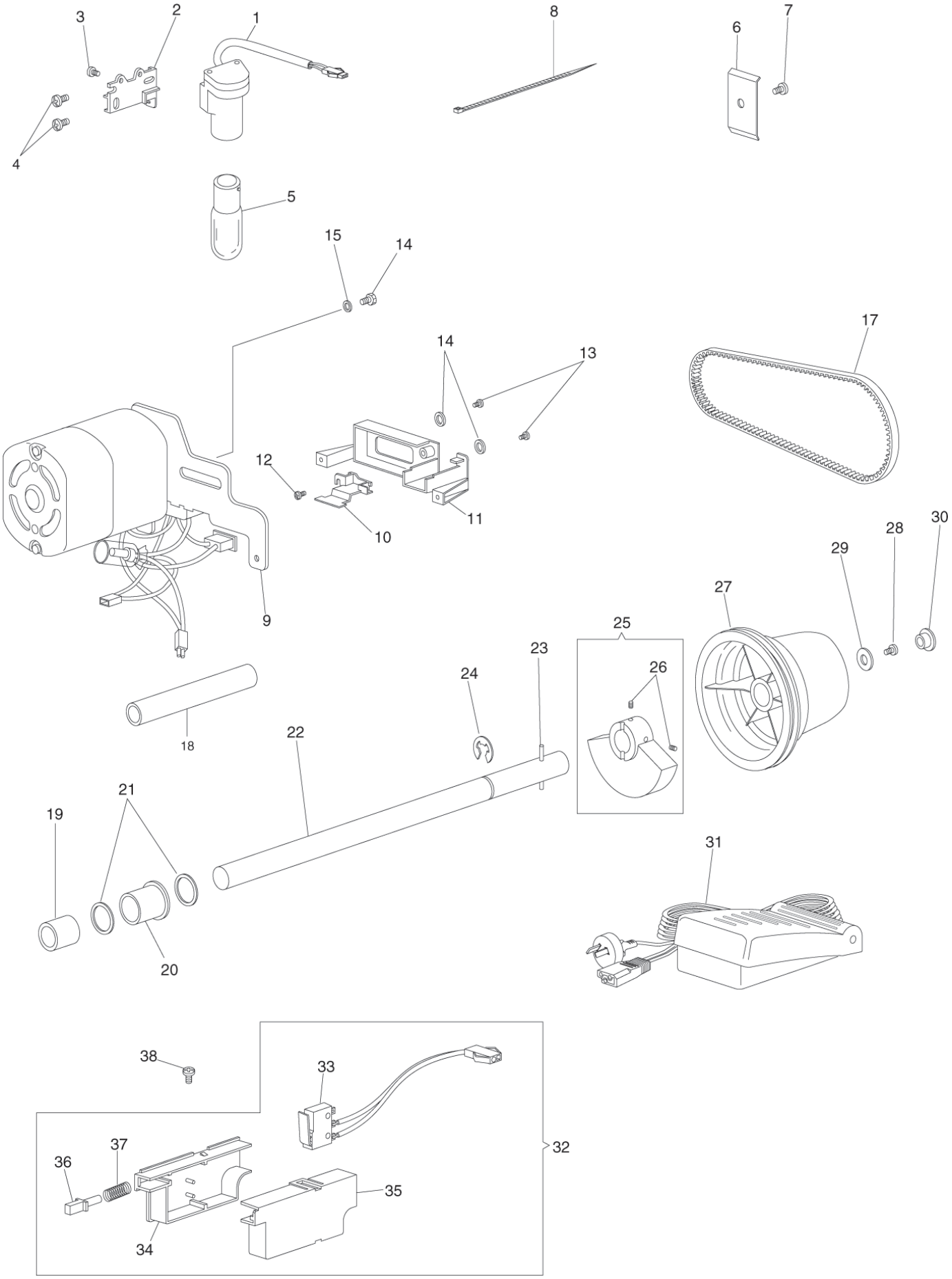
3
2
1
8
6
7
4
5
15
14
17
14
13
12
11
10
9
28
30
29
27
25
23
26
24
18
22
21
19
31
20
38
33
37
36
32
35
34

No.	Part.-No.	4762	4772
1	93-413 693-70/000	1	1
2	93-412 814-59/000	1	1
3	93-415 442-11/002	1	1
4	93-415 442-12/002	2	2
5	93-411 941-20/021	1	1
6	93-415 506-00/000	1	1
7	93-415 442-12/001	1	1
8	93-415 408-99/000	2	2
9	93-413 693-80/000	1	1
10	93-415 505-30/391	1	1
11	93-415 505-55/391	1	1
12	93-415 442-48/002	1	1
13	93-415 442-11/003	2	2
14	93-415 438-05/002	2	2
15	93-415 444-99/001	1	1
16	93-415 438-05/005	1	1
17	93-414 127-21/000	1	1
18	93-414 191-61/906	2	2
19	93-414 102-52/000	1	1
20	93-414 102-53/000	1	1
21	93-414 087-30/000	2	2
22	93-415 560-90/000	1	1
23	93-415 438-08/004	1	1
24	93-415 438-01/010	1	1
25	93-415 507-54/000	1	1
26	93-415 442-07/011	2	2
27	93-415 507-45/391	1	1
28	93-415 442-70/001	1	1
29	93-415 438-48/000	1	1
30	93-415 507-46/391	1	1
31	902-2301-034/011	1	1
32	93-413 693-84/002	1	1
33	93-413 693-85/000	1	1
34	93-415 507-50/391	1	1
35	93-415 507-51/391	1	1
36	93-415 507-52/000	1	1
37	93-415 507-53/000	1	1
38	93-415 442-20/003	1	1

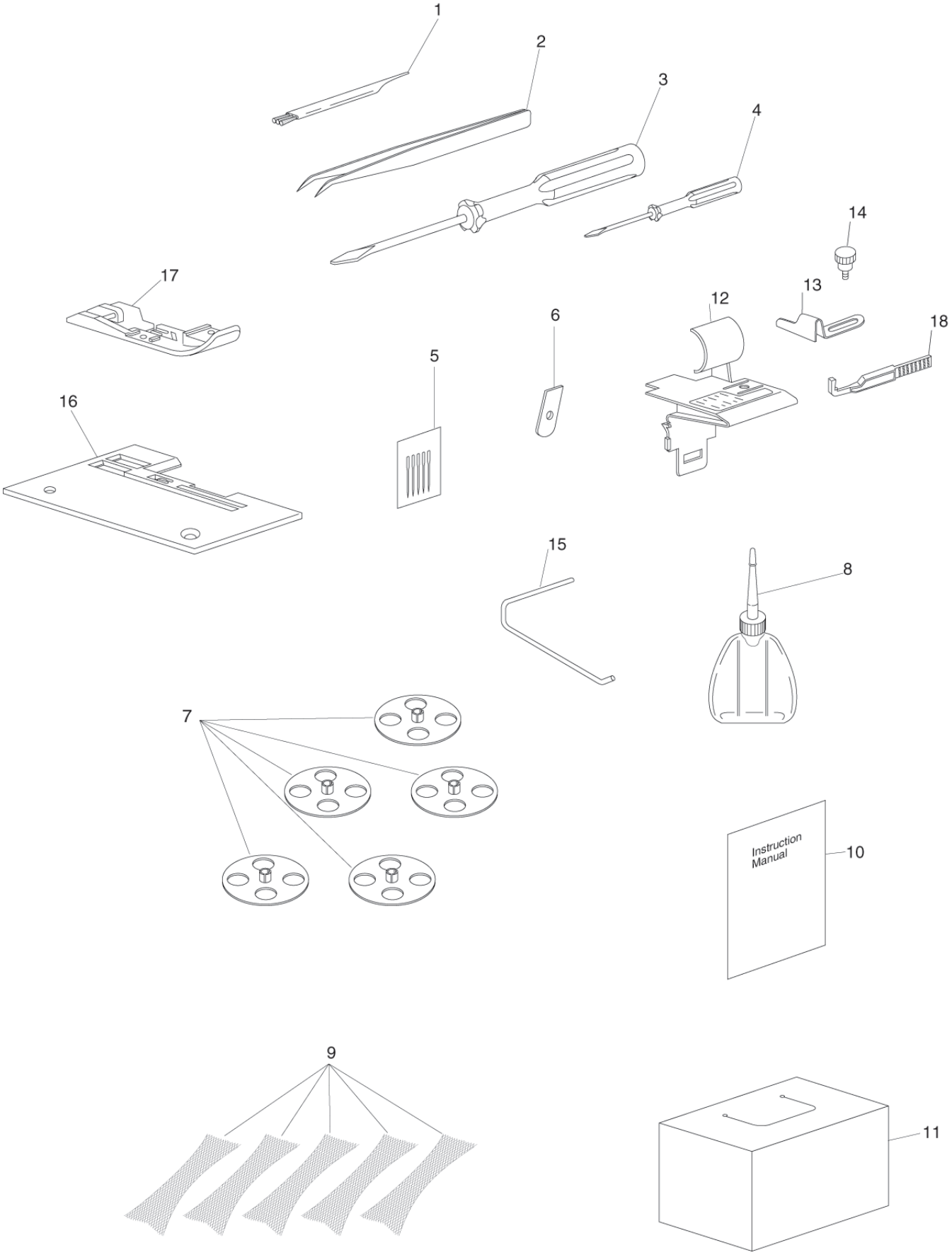
1
2
3
4
14
17
13
12
6
18
5
16
15
8
7
Instruction
Manual
10
9
11

No.	Part.-No.	4762	4772
1	93-415 463-58/000	1	1
2	93-413 766-38/000	1	1
3	93-415 415-13/946	1	1
4	93-415 415-14/000	1	1
5	93-415 522-18/000	1	1
6	93-415 504-49/000	1	1
7	93-415 468-94/000	4	5
8	93-415 506-10/000	1	1
9	93-415 431-31/000	4	5
10	29-629 993-62/000	1	–
11	93-415 522-19/401	1	–
12	93-415 561-25/391	–	1
13	93-415 561-26/000	–	1
14	93-413 741-05/000	–	1
15	93-415 560-33/000	–	1
16	93-415 560-32/452	–	1
17	93-415 560-30/452	–	1
18	93-415 561-27/391	–	1

PFAFF
Gritznerstrasse 11
76227 Karlsruhe

Fernruf (07 21) 4 00 10
Fernschreiber 7 825 638
Drahtwort Pfaffwerk
Telefax (07 21) 4 00 15 13

Druckerei Gablenz GmbH
Stettiner Strasse 17
76356 Weingarten

Technische Änderungen vorbehalten.

Subject to alterations in design.

Sous toute réserve de modifications techniques.

Salvo modificaciones técniche.

Con riversa di modifiche tecniche.

BP 99280 • DG • 1/99